BOUQUET

BROGLIATO TRAVERSO

2022

MAGIS

This product contains a light source of energy efficiency class E.

Este producto contiene una fuente de luz de clase de eficiencia energética E.

Ce produit contient une source lumineuse de classe d’efficacité énergétique E.

Dieses Produkt enthält eine Lichtquelle der Energieeffizienzklasse E.

Questo prodotto contiene una sorgente luminosa di classe di efficienza energetica E.

本製品は、エネルギー効率Eクラスの光源を搭載しています。

本产品包含E级能效的光源

(EN) **Rechargeable table lamp.**
In injection molded ABS. LED technology, push button with dimmer function. Charging via magnetic jack. USB-C cable, power supply not included. The light source is included.

(ES) **Dispositivo de iluminación de mesa recargable.**
En ABS moldeado por inyección. Tecnología LED, botón con regulador de luz. Recarga mediante conector magnético. Cable USB-C, alimentador no incluido. La fuente luminosa está incluida.

(FR) **Appareil d'éclairage de table rechargeable.**
En ABS moulé par injection. Technologie led, interrupteur avec fonction gradateur. Recharge par jack magnétique. Câble USB-C, chargeur non compris. La source lumineuse est incluse.

(DE) **Wiederaufladbare Tischlampe**
Aus spritzgegossenem ABS. LED-Technologie, Schalter mit Dimmfunktion. Aufladen über magnetische Steckverbindung. USB-C-Kabel, Netzteil nicht im Lieferumfang enthalten. Die Lichtquelle wird mitgeliefert.

(IT) **Apparecchio di illuminazione da tavolo ricaricabile.**
In ABS stampato ad iniezione. Tecnologia LED, pulsante con funzione dimmer. Ricarica tramite jack magnetico.Cavo USB-C, alimentatore non incluso. La sorgente luminosa è inclusa.

(JA) **充電式テーブルランプ**
インジェクション成型によるABS製。 調光機能付きボタンによる制御。マグネットジャックによる充電。LED光源が付属します。※USB-Cケーブル、ACアダプターは付属しません。

(ZH) **可充电台灯。**
采用ABS注塑成型。LED技术，带调光功能的按钮。通过带磁性的插孔充电。USB-C电缆，不包括电源， 包括光源。

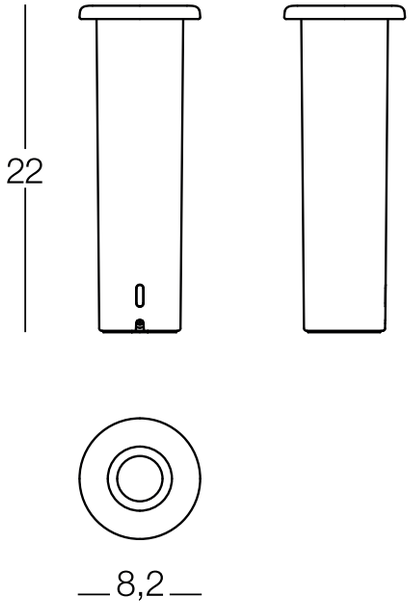

Certfications / Certificaciones / Certifications / Zertifikate/ Certificazioni/ 規格/ 认证

CE III IP20

TECHNICAL SPECIFICATIONS / ESPECIFICACIONES TÉCNICAS / SPÉCIFICATIONS TECHNIQUES / TECHNISCHE DATEN / SPECIFICHE TECNICHE

Environment / Ambiente / Environnement / Bereich / Ambiente

Indoor use / Para interior / Pour l'intérieur / Innenbereich / Per interni

Weight / Peso / Poids / Gewicht / Peso

0.79 Kg

Lamp / Fuente luminosa / Source lumineuse / Lichtquelle / Sorgente luminosa

32 LED - 2700K - 225 lm - CRI90

Power / Potencia / Puissance / Leistung / Potenza

1,5W

Battery / Batería / Batterie / Batterie / Batteria

Rechargeable battery 2000 mAh included. Autonomy up to 6 hrs fully charged, battery life increases with reduced light intensity. Charging time approx. 4 hrs/

Batería recargable 2000 mAh incluida. Autonomía hasta 6 h full peak, la duración de la batería aumenta reduciendo la intensidad luminosa. Tiempo de recarga completo de unas 4 h/

Batterie rechargeable 2000 mAh incluse. Autonomie jusqu'à 6 h à pleine intensité ; la durée de la batterie augmente quand on réduit l'intensité lumineuse. Temps de recharge complète environ 4 h/

Aufladbarer Akku 2000 mAh im Lieferumfang enthalten. Bis zu 6 Stunden Autonomie bei voller Lichtstärke, die Lebensdauer des Akkus erhöht sich durch Reduzierung der Lichtintensität. Benötigte Zeit für eine vollständige Aufladung ca. 4 Stunden/

Batteria ricaricabile 2000 mAh inclusa. Autonomia fino a 6 h full peak, la durata della batteria aumenta riducendo l'intensità luminosa. Tempo per la ricarica completa circa 4 h.

Power supply / Alimentador / Chargeur / Netzteil / Alimentatore

Not included. All plug-in power supplies with minimum USB 5V 1Amp output can be used /

No incluido. Se pueden utilizar todos los alimentadores con clavija y salida USB 5V de 1 amperio mínimo/

Non compris. Tous les chargeurs avec fiche électrique et sortie USB 5 V 1 Amp minimum peuvent être utilisés/

Nicht im Lieferumfang enthalten. Es können alle Stecker-Netzteile mit einem USB-Ausgang von mindestens 5V 1A verwendet werden /

Non incluso. Possono essere utilizzati tutti gli alimentatori a spina con uscita USB 5V 1Amp minimo.

技術仕様 / 技术参数

使用環境 / **使用环境**
屋内使用 / 室内使用
重量 / 重量
0.79 Kg
光源/ 灯
32 LED - 2700K - 225 lm - CRI90
消費電力 / 功率
1,5W
電源 / / 电池
リチャージャブルバッテリー 2000 mAhが付属します。フル充電で最大6時間使用が可能。光量を落とすと駆動時間が伸長くなります。充電時間　最大4時間/

包括2000毫安时的可充电电池。自动充电6小时可充满电，电池寿命随着光照强度的降低而延长。一般充电时间约4小时。

付属ACアダプタ / **包含电源**
ＡＣアダプタは、付属しません。USB 5V 1Amp 以上の出力があるプラグイン電源であれば、すべて使用可能です。

不包括在内。可以使用最小USB 5V 1Amp输出的所有插入式电源充电。

INSTRUCTION FOR CORRECT INSTALLATION AND USE

PLEASE NOTE!

The safety of the product may be ensured only by following these instructions for installation and use. Please keep them in a safe place for future reference.

CAUTIONS:

- Ensure to switch off the mains power supply when installing the product and when carrying out any operations on it.
- The product must not be modified in any way or tampered with. Any modification may affect its safety and make it dangerous for use. MAGIS will not accept any responsibility for products that have been modified in any way.
- To ensure the continued safety of the product, in case of damages to its external power supply cable, the cable must be replaced by the manufacturer, by an authorised technical support service, or by an equivalent qualified electrician only.
- For indoors use only. Max. ambient temperature 35°C
- The symbol on the product specifies that the product must be disposed of separately from general domestic waste.
- **The light source cannot be replaced by the customer. Contact MAGIS for information.**
- **This device cannot be washed, please follow cleaning instructions.**

CLEANING INSTRUCTIONS

- For cleaning the product, use a soft cloth only, dry or moistened with soap and water, **ONLY THE REMOVABLE VASE CAN BE WASHED AND THEN DRIED VERY WELL BEFORE USE.**
- Please note: do not use alcohol or solvents.
- Only the removable vase can be washed.

We recommend the use of single flower tubes or water beads gel.
DO NOT USE WATER.

INSTRUCCIONES DE INSTALACIÓN Y USO

¡ATENCIÓN!

La seguridad del aparato está garantizada sólo si se respetan estas instrucciones durante la instalación y el uso; por lo tanto es necesario conservarlas.

ADVERTENCIAS:

- En el momento de la instalación y cada vez que se interviene en el dispositivo, asegurarse de que la fuente de alimentación esté desconectada.
- El dispositivo no se puede modificar o manipular de ninguna forma, las modificaciones pueden comprometer la seguridad y convertirlo en peligroso. MAGIS declina cualquier responsabilidad en los productos modificados.
- Para evitar peligros, solo el constructor, su servicio de asistencia o personal cualificado equivalente podrá sustituir el cable flexible externo de este dispositivo en caso de que estuviera deteriorado.
- Solo para uso interno. Temperatura ambiente máx 35 °C.
- El símbolo que aparece en el dispositivo indica que el producto se tiene que eliminar por separado de los residuos municipales.
- **El cliente no puede ocuparse de la sustitución de la fuente luminosa. Para obtener más información contactar con MAGIS.**
- **Este dispositivo no se puede mojar; seguir las instrucciones para la limpieza.**

INSTRUCCIONES PARA LA LIMPIEZA DEL DISPOSITIVO

- Para la limpieza del dispositivo utilizar exclusivamente un trapo suave eventualmente humedecido con agua y jabón. **SOLO SE PUEDE LAVAR EL FLORERO EXTRAÍBLE Y LUEGO SE TIENE QUE SECAR MUY BIEN ANTES DEL USO.**
- Atención: no utilizar alcohol o disolventes.

Se recomienda el uso de tubos para una única flor o bien perlas de gel.
NO UTILIZAR AGUA.

INSTRUCTIONS POUR L'INSTALLATION ET L'UTILISATION

ATTENTION!

La sécurité de l'appareil est garantie uniquement si l'on respecte ces instructions aussi bien en phase d'installation que pour le faire fonctionner ; il est donc nécessaire de les conserver.

RECOMMANDATIONS:

- Au moment de l'installation et à chaque fois que l'on intervient sur l'appareil, contrôler que la tension d'alimentation a été coupée.

- L'appareil ne peut en aucun cas être modifié ou manipulé. N'importe quelle modification peut en compromettre la sécurité en le rendant dangereux. MAGIS décline toute responsabilité pour les produits modifiés.
- Si le câble flexible extérieur de cet appareil est endommagé, il doit être remplacé exclusivement par le constructeur, par son service après-vente ou par du personnel qualifié équivalent, afin d'éviter tout danger.
- Pour usage à l'intérieur uniquement. Température ambiante max. 35 °C.
- Le symbole présent sur l'appareil indique que le produit doit être éliminé séparé des déchets urbains.
- **La source lumineuse ne peut pas être remplacée par le client. Pour tout renseignement contacter MAGIS.**
- **Ce dispositif ne peut pas être mouillé ; suivre les instructions pour le nettoyage.**

INSTRUCTIONS POUR LE NETTOYAGE DE L'APPAREIL :

- Pour le nettoyage de l'appareil, utiliser exclusivement un chiffon doux éventuellement humidifié avec de l'eau et du savon. **SEUL LE VASE AMOVIBLE PEUT ÊTRE LAVÉ ET DOIT ÊTRE ENSUITE BIEN ESSUYÉ AVANT L'EMPLOI.**
- Attention : n'utiliser ni alcool, ni solvants.

Il est conseillé d'utiliser des éprouvettes soliflores ou des perles de gel.
NE PAS UTILISER D'EAU.

INSTALLATIONS- UND BETRIEBSANLEITUNG

ACHTUNG!

Die Sicherheit des Geräts ist nur dann gewährleistet, wenn diese Anweisungen sowohl bei der Installation als auch beim Betrieb beachtet werden; die Anleitung muss deshalb aufbewahrt werden.

WARNHINWEISE:

- Achten Sie bei der Installation und bei allen Arbeiten am Gerät darauf, dass die Stromversorgung unterbrochen ist.
- Das Gerät darf in keiner Weise modifiziert oder manipuliert werden; jede Veränderung kann die Sicherheit beeinträchtigen, so dass das Gerät eine Gefahr darstellt. MAGIS übernimmt keine Haftung für modifizierte Produkte.
- Wenn das flexible Außenkabel dieses Geräts beschädigt ist, darf es nur vom Hersteller, seinem Kundendienst oder entsprechend qualifiziertem Personal ersetzt werden, damit jede Gefahr vermieden wird.
- Nur zur Verwendung im Innenbereich. Max. Umgebungstemperatur 35 °C.
- Das Symbol auf der Leuchte ist ein Hinweis darauf, dass das Produkt nicht in den Hausmüll gehört, sondern als Elektroschrott entsorgt werden muss.
- **Die Lichtquelle darf nicht vom Kunden ersetzt werden. Bitte kontaktieren Sie MAGIS, wenn Sie weitere Informationen benötigen.**
- **Dieses Gerät darf nicht mit Wasser in Berührung kommen, bitte beachten Sie die Reinigungshinweise.**

HINWEISE ZUR REINIGUNG DES GERÄTS:

- Bitte verwenden Sie für die Reinigung des Geräts nur ein weiches, eventuell mit Wasser und Seife angefeuchtetes Tuch. **NUR DIE HERAUSNEHMBARE VASE KANN VOR DER VERWENDUNG GEREINIGT WERDEN UND MUSS DANN VOR DEM GEBRAUCH SEHR GUT TROCKNEN.**
- Achtung: Verwenden Sie weder Alkohol noch Lösungsmittel.

Wir empfehlen die Verwendung von Röhrchen für einzelne Blumen oder Gelperlen.
VERWENDEN SIE KEIN WASSER!

ISTRUZIONI DI INSTALLAZIONE ED IMPIEGO

ATTENZIONE!

La sicurezza dell'apparecchio é garantita solo rispettando queste istruzioni sia in fase di installazione che di impiego; é pertanto necessario conservarle.

AVVERTENZE

- All'atto dell'installazione ed ogni volta che si interviene sull'apparecchio, assicurarsi che sia stata tolta la tensione di alimentazione.
- L'apparecchio non può essere in alcun modo modificato o manomesso, ogni modifica ne può compromettere la sicurezza rendendo lo stesso pericoloso. MAGIS declina ogni responsabilità per i prodotti modificati.
- Se il cavo flessibile esterno di questo apparecchio è danneggiato, deve essere sostituito esclusivamente dal costruttore, dal suo servizio assistenza o da personale qualificato equivalente, al fine di evitare pericoli.
- Solo per uso interno. Temperatura ambiente max 35°C.
- Il simbolo riportato sull'apparecchio indica che il prodotto deve essere smaltito in modo differenziato dai rifiuti urbani.
- **La sorgente luminosa non può essere sostituita dal cliente. Per informazioni contattare MAGIS.**
- **Questo dispositivo non può essere bagnato, seguire le istruzioni per la pulizia.**

ISTRUZIONI PER LA PULIZIA DELL'APPARECCHIO:

- Per la pulizia dell'apparecchio utilizzare esclusivamente un panno morbido eventualmente inumidito con acqua e sapone, **SOLO IL VASO RIMOVIBILE PUÒ ESSERE LAVATO E POI ASCIUGATO MOLTO BENE PRIMA DELL'USO.**
- Attenzione: non utilizzare alcool o solventi.

Si consiglia l'uso di provette per fiori singoli oppure di perle di gel.
NON USARE ACQUA.

正しい設置および使用方法

注意!

製品の安全性を確保するため、本取扱説明書に明記した設置及び使用方法に従ってください。本説明書は大切に保管してください。

警告

- 本製品の設置は、必ず主電源を切ってから行ってください。
- 製品を分解したり、改造したりしないでください。安全性に影響を与え、たいへん危険です。分解・改造された製品は、保証の対象外となります。
-外部電源ケーブルが損傷した場合は、製品の安全性を保つため、製造元、認定技術サポートサービス、または同等の資格を持つ電気技師に交換を依頼してください。
- 本製品は、屋内専用です。 35°C以下の環境でご使用ください。
- 本製品に表示された記号 は、一般家庭ごみと分別して、廃棄することを指定するものです。
- LED光源は、お客さまご自身で交換ができません。LED光源の交換は、本製品を購入された販売店までお問い合わせください。
- 本製品は、一部洗浄ができません。クリーニングについては、 「お手入れ方法」をご覧ください。

お手入れ方法

本製品のお手入れには、柔らかい布（乾湿不問）をご使用ください。必要に応じて木材専用中性洗剤を水で薄めて使用することをお奨めします。**取り外しが可能な花瓶部分のみ、洗浄が可能です。洗浄後は、よく乾かしてお使いください。**
- 注意：アルコール、溶剤は使用しないでください。
- 取り外しが可能な花瓶部分のみ、洗浄が可能です。

花を生ける場合は、水を使わないジェリービーズなどのご使用をお奨めします。水は、お使いになれませんので、ご注意ください。

(JA)

正确安装和使用说明

请注意！
只有遵循这些安装和使用说明，才能确保产品的安全。请将其保存在安全的地方，以备将来参考。

注意事项：
-安装产品和对其进行任何操作时，请确保关闭主电源。
-不得以任何方式修改或篡改本产品。任何修改都可能影响其安全性，并使其在使用中发生危险。MAGIS对以任何方式修改本产品不承担任何责任。
-为确保产品的持续安全，如果外部电源电缆损坏，必须由制造商、授权技术支持服务机构或同等资质的电工来更换电缆。
-仅供室内使用。最高环境温度35°C
-产品上带 的符号规定，产品必须与一般生活垃圾分开处理。
-**客户不能更换光源。如有需要，请联系MAGIS获取相关信息。**
-**此产品不能清洗，请遵循有关的清洁说明。**

清洁说明:
-清洁产品时，只能使用软布干拭或者用软布将肥皂和水润湿后擦拭，**只有可拆卸的花瓶才能清洗，并须在充分干燥后才能使用。**
-请注意：不要使用酒精或溶剂清洁产品。
-只能清洗可拆卸的花瓶。

我们建议花瓶插入单枝花或放入凝胶珍珠。
请勿在花瓶中放入水。

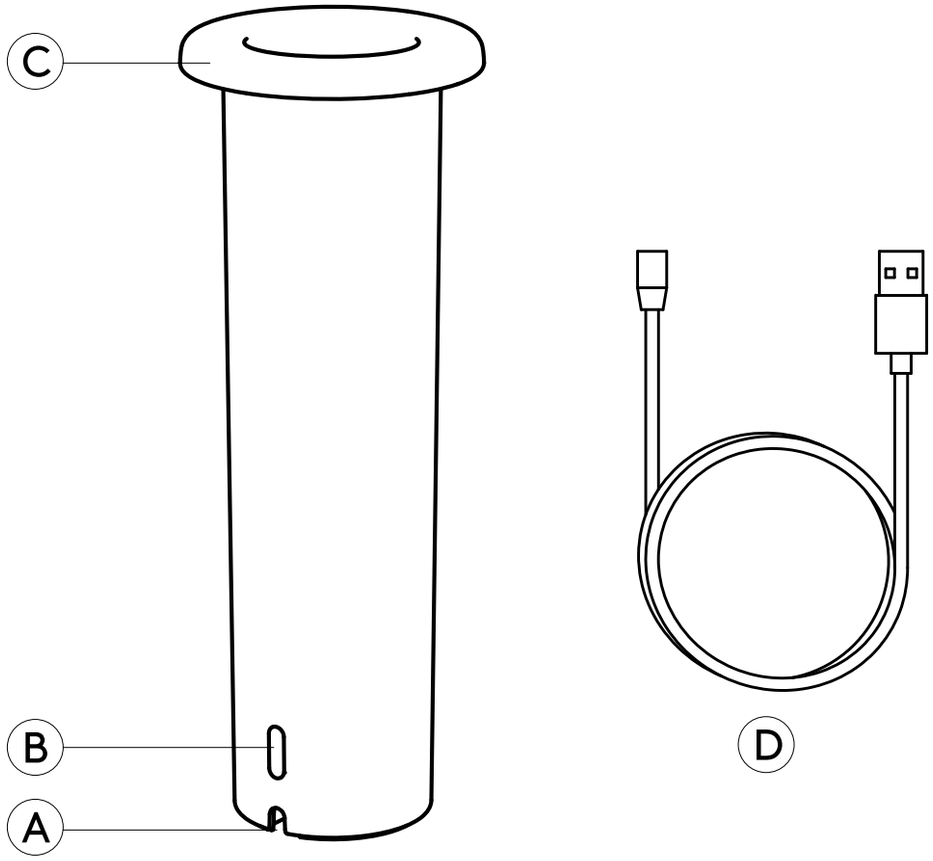

Ⓐ device connector/ conector del dispositivo/ connecteur de l’appareil/ Leuchtenanschluss/ connettore dell’apparecchio/ 電源差込口/ 设备连接位

Ⓑ push button/ botón/ interrupteur/ drucktaste/ pulsante/ プッシュボタン / 按钮

Ⓒ removable vase/ florero extraíble/ vase amovible/ herausnehmbare Vase/ vaso rimovibile/ 花瓶（取り外し可能）/ 可拆卸花瓶

Ⓓ charging cable (1m.)/ cable de recarga (1 m)/ câble de recharge (1 m) / Ladekabel (1 m)/ cavo di ricarica (1 m)/ 充電ケーブル（USB-C 1m)/ 充电电缆（1米）

(EN) When first used, move the switch button "E" towards the centre with the aid of a paper clip (or similar).

(ES) En el primer uso, mover hacia el centro el botón interruptor «E» con la ayuda de un clip (u otro elemento similar).

(FR) À la première utilisation déplacer l'interrupteur « E » vers le centre à l'aide d'un trombone (ou autre élément similaire).

(DE) Schieben Sie den Schalter „E" bei der ersten Benutzung mit Hilfe einer Büroklammer (oder einem ähnlichen Hilfsmittel) zur Mitte.

(IT) Al primo utilizzo spostare verso il centro il pulsante switch "E" con l'ausilio di una graffetta (o altro elemento similare).

(JA) 初めてご使用になる際は、クリップなどでスイッチボタン「E」を中央方向に動かしてください。

(ZH) 首次使用时，请借助回形针（或类似工具）将开关按钮“E”朝中心位置移动。

Fig.1

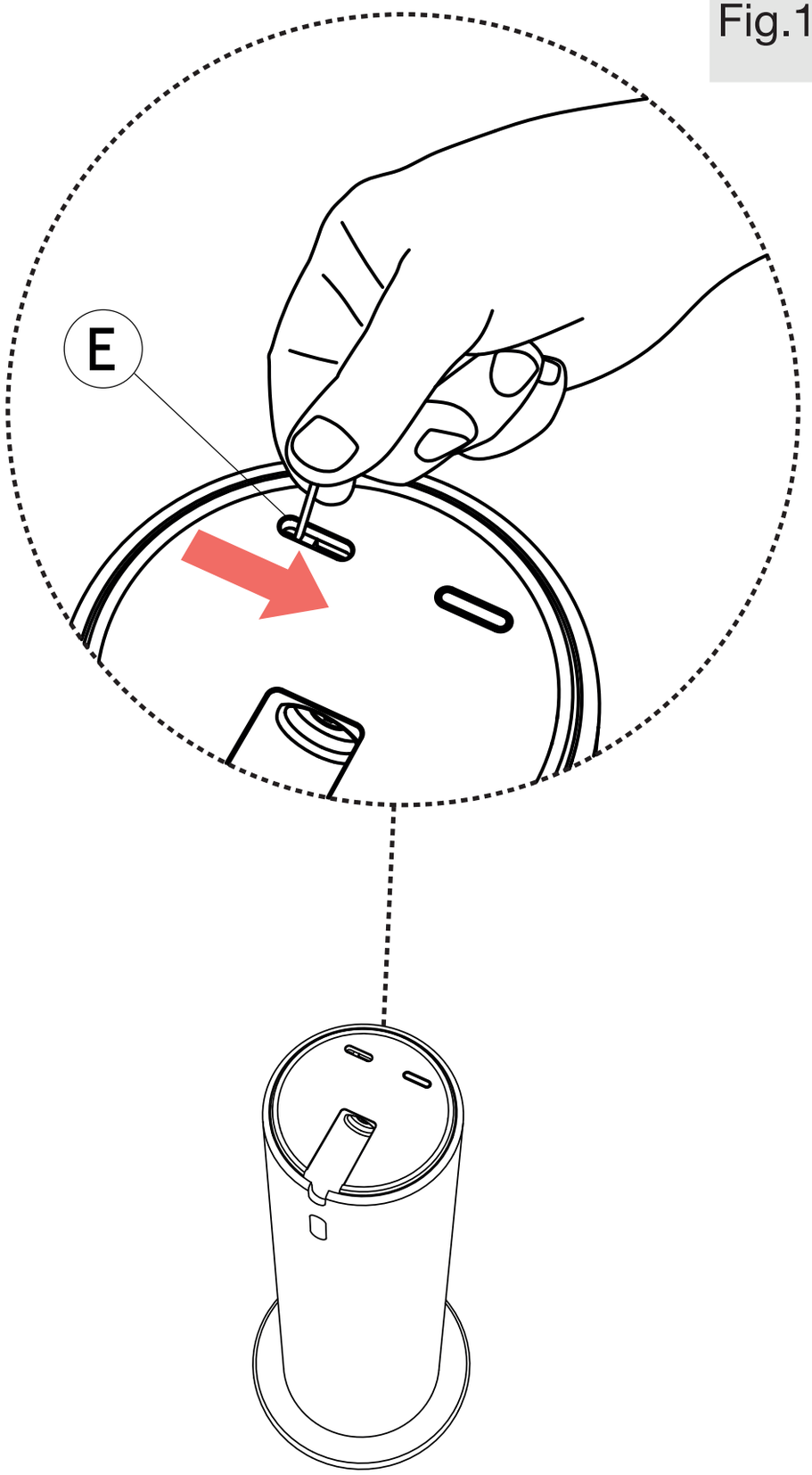

Fig.2

(EN) Charge the lamp as follows:
1- apply the magnetic part of the cable “D” to part "A";
2- connect the USB part of the cable to a power supply with a suitable plug* and connect it to the power outlet.
(*) All plug-in power supplies with minimum USB 5V 1Amp output can be used.

(ES) Cargar la lámpara de la forma siguiente:
1- Aplicar la parte magnética del cable «D» al elemento «A».
2- Introducir la parte USB del cable en una fuente de alimentación adecuada con clavija* y conectarla a la toma de corriente.
(*) Se pueden utilizar todos los alimentadores con clavija con salida USB 5V de 1 amperio mínimo.

(FR) Recharger la lampe de la façon suivante :
1- appliquer la partie magnétique du câble «D» à l’élément «A»;
2- insérer la partie USB du câble dans un chargeur approprié* avec fiche électrique et le brancher à une prise de courant.
(*) Tous les chargeurs avec fiche électrique et sortie USB 5 V 1 Amp minimum peuvent être utilisés.

(DE) Laden Sie die Leuchte folgendermaßen auf:
1- Befestigen Sie den magnetischen Teil des Kabels „D” am Element „A”;
2- stecken Sie den USB-Stecker des Kabels in ein geeignetes Stecker-Netzteil* und verbinden Sie es mit der Steckdose.
(*) Es können alle Stecker-Netzteile mit einem USB-Ausgang von mindestens 5V 1A verwendet werden.

(IT) Mettere in carica la lampada nel seguente modo:
1- applicare la parte magnetica del cavo “D” all’elemento “A”;
2- inserire la parte USB del cavo ad un alimentatore con spina idoneo* e collegarlo alla presa di corrente.
(*) Possono essere utilizzati tutti gli alimentatori a spina con uscita USB 5V 1Amp minimo.

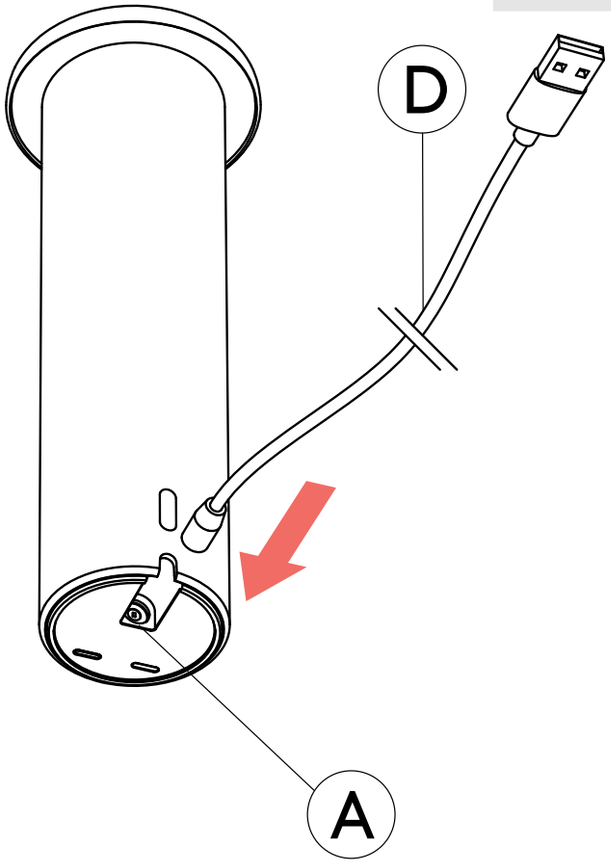

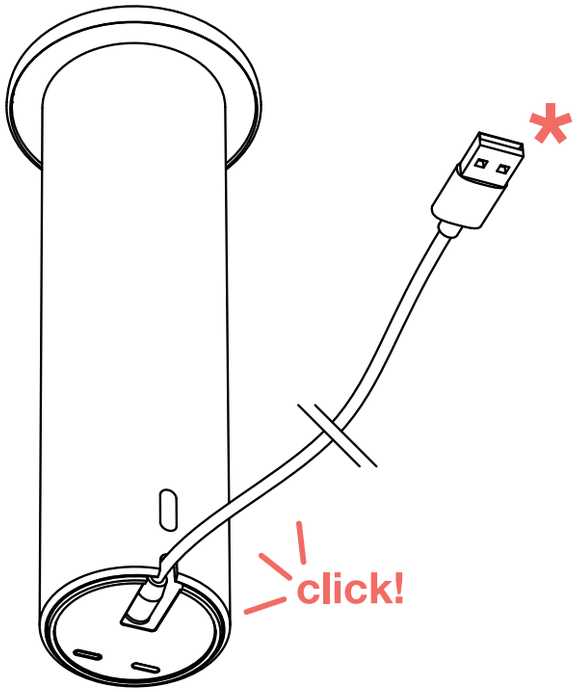

(JP) ランプの充電は、次のように行ってください。
1- ケーブルDをAに差し込む。
2- お手持ちのACアダプター*にケーブルを接続してください。ACアダプターがコンセントに差し込まれているか確認してください。
(*) ACアダプターは、 5V 1A USBをご使用ください。

(ZH) 按如下方式给灯充电:
1-将电缆“D”的带磁性的一端插入“A”的位置;
2-将电缆的USB一端连接到合适的电源插头*，然后将其连接到电源插座。
(*) 最小USB 5V 1Amp输出的所有插入式电源都可以使用。

Fig.2

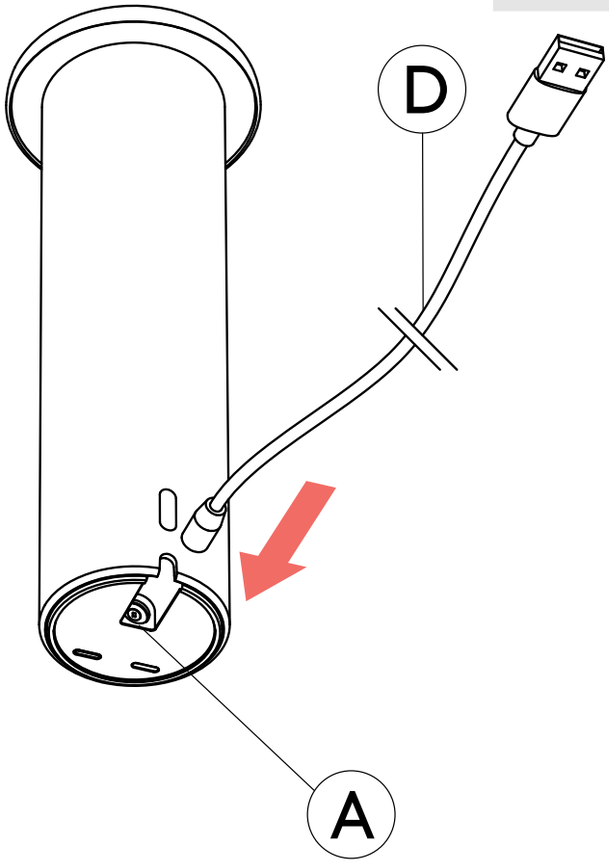

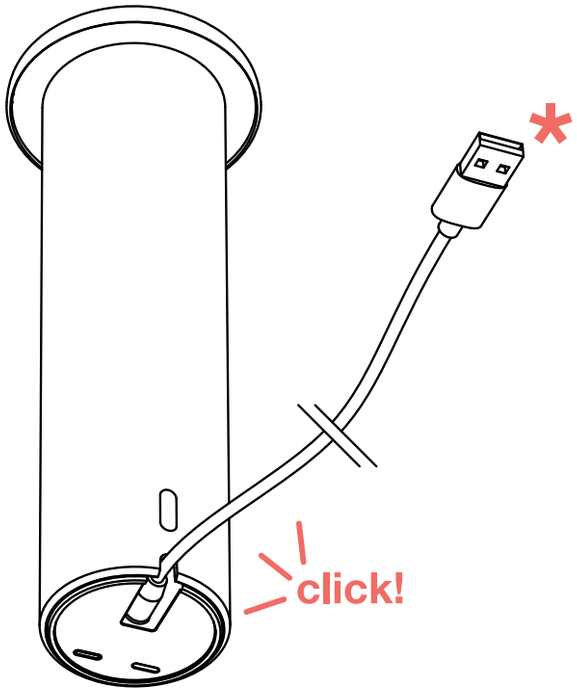

Fig.3

(EN) During charging, two indicators will light up: one red, one green.
The lamp will be fully charged when only the green light remains on (charging time about 4 hours).

(ES) Se encenderán dos indicadores luminosos durante la carga, uno rojo y otro verde.
La lámpara estará completamente cargada cuando solo quede encendida la luz verde (tiempo de recarga de unas 4 horas).

(FR) Pendant la recharge deux voyants s'allument, un rouge et un vert.
La lampe sera complètement chargée lorsque seul le voyant vert restera allumé (temps de charge environ 4 heures).

(DE) Während des Ladevorgangs leuchten zwei Kontrolllichter ⊠ ein rotes und ein grünes.
Die Lampe ist vollständig geladen, wenn nur noch das grüne Licht leuchtet (Ladezeit ca. 4 Stunden).

(IT) Durante la carica saranno accese due spie, una rossa e una verde.
La lampada sarà completamente carica nel momento in cui rimarrà accesa solamente la luce verde (tempo di ricarica 4 ore circa).

(JA) 充電中はインジケーターが、赤と緑に点灯。
十分に充電されると、点滅は緑み変わります（充電時間　最大4時間）。

(ZH) 充电期间，有两个指示灯将亮起：一个红色，一个绿色。
只有绿灯亮起时，才显示灯已充满电（充电时间约4小时）。

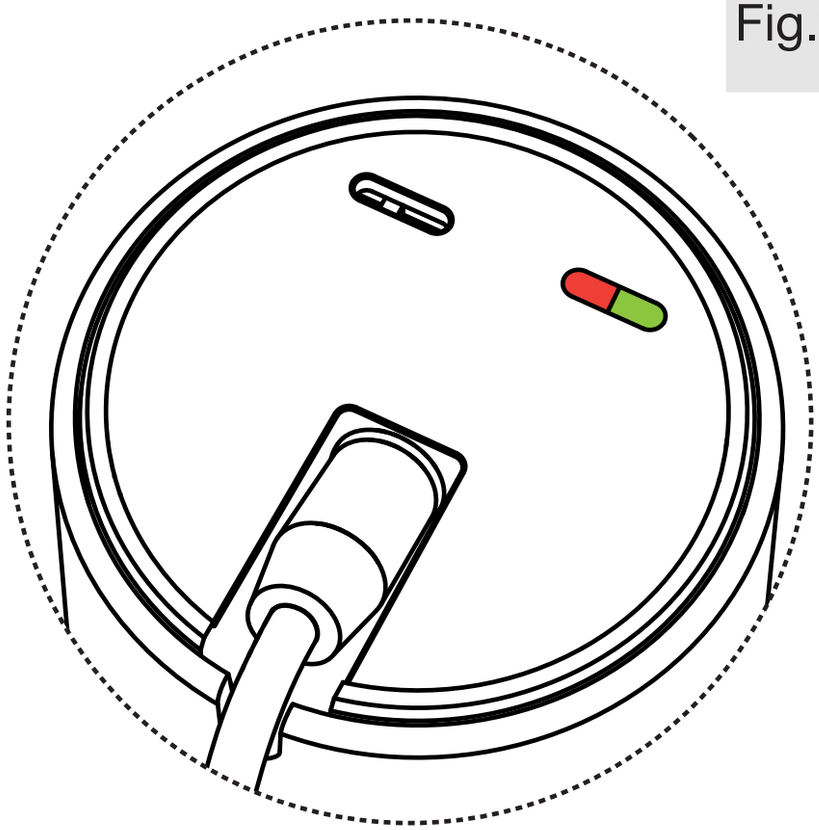

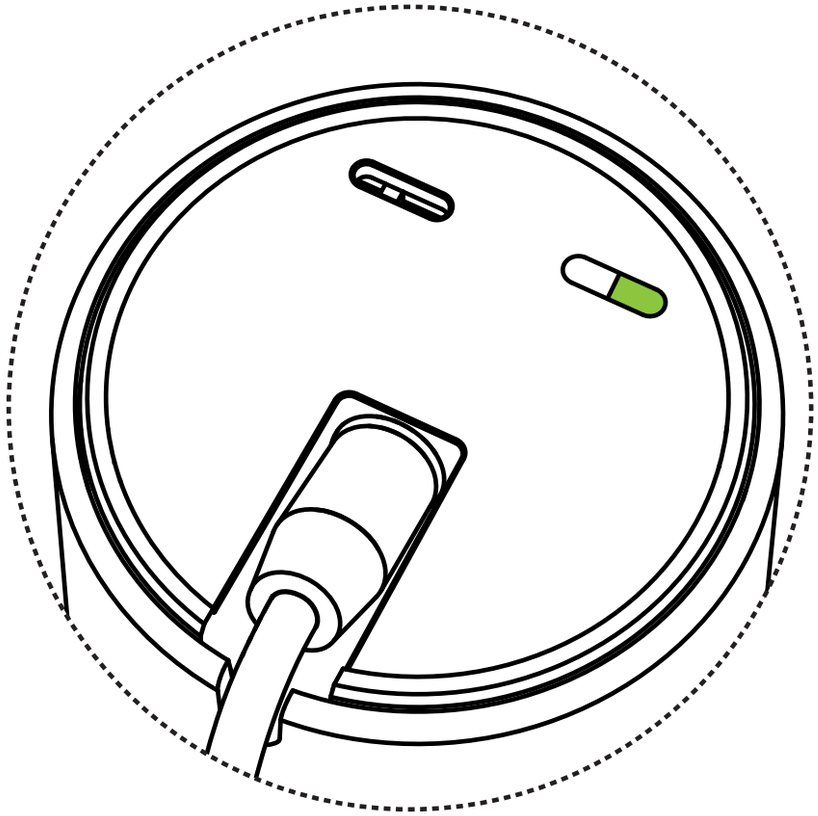

(EN) Press button "B" sets in order: a- Turn-on at 30% light intensity; b- Increase up to 60% of light intensity; c- 100% of light intensity; d- Turn off (fig.4).
At maximum brightness, lasts about 6 hours while the duration at minimum brightness is about 14 hours. (fig.5).

(IT) Pulsando el botón «B» se establece en el orden: a- Encendido al 30% de intensidad luminosa; b- Aumento hasta el 60% de intensidad luminosa; c- 100% de la intensidad luminosa; d- Apagado (fig. 4).
La autonomía a la máxima luminosidad es de unas 6 horas, mientras que a la mínima luminosidad es de unas 14 horas. (fig.5).

(FR) En appuyant sur l'interrupteur « B » on obtient dans l'ordre : a- Allumage à 30 % d'intensité lumineuse ; b- Augmentation jusqu'à 60 % de l'intensité lumineuse ; c- 100 % de l'intensité lumineuse ; d- Extinction (fig. 4).
L'autonomie à l'intensité maximale est d'environ 6 heures, et à l'intensité minimale d'environ 14 heures. (fig. 5).

(DE) Durch Drücken der Taste „B" werden in dieser Reihenfolge folgende Einstellungen vorgenommen: a - Einschalten der Leuchte bei 30 %iger Lichtintensität; b - Erhöhen bis auf 60 %ige Lichtintensität; c – 100 %ige Lichtintensität; d - Ausschalten (Abb.4).
Die Autonomie beträgt bei höchster Lichtstärke etwa 6 Stunden und bei minimaler Helligkeit etwa 14 Stunden. (Abb. 5).

(IT) Premendo il pulsante "B" si imposta nell'ordine: a- Accensione al 30% di intensità luminosa; b- Aumento fino al 60% dell'intensità luminosa; c- 100% dell'intensità luminosa; d- Spegnimento (fig.4).
L'autonomia alla massima luminosità è di circa 6 ore, mentre alla minima luminosità è di circa 14 ore. (fig.5).

(JP) ボタンBでスイッチのオン・オフと光の調整を行います。ボタンは、30%の明るさでスイッチオン→60%まで明るく→100%まで明るく→スイッチオフの順に設定されています。
バッテリー駆動時間は、100%の明るさで約6時間、30%の明るさで 約14時間です。

(ZH) 按按钮"B"设置开灯顺序：a-开灯时显示30%亮度；b-增加到60%的亮度；c-增加到100%的亮度；d-灯光关闭（图4）。
在最大亮度下，持续亮灯时间约6小时，而在最小亮度下，持续亮灯时间约14小时（图5）。

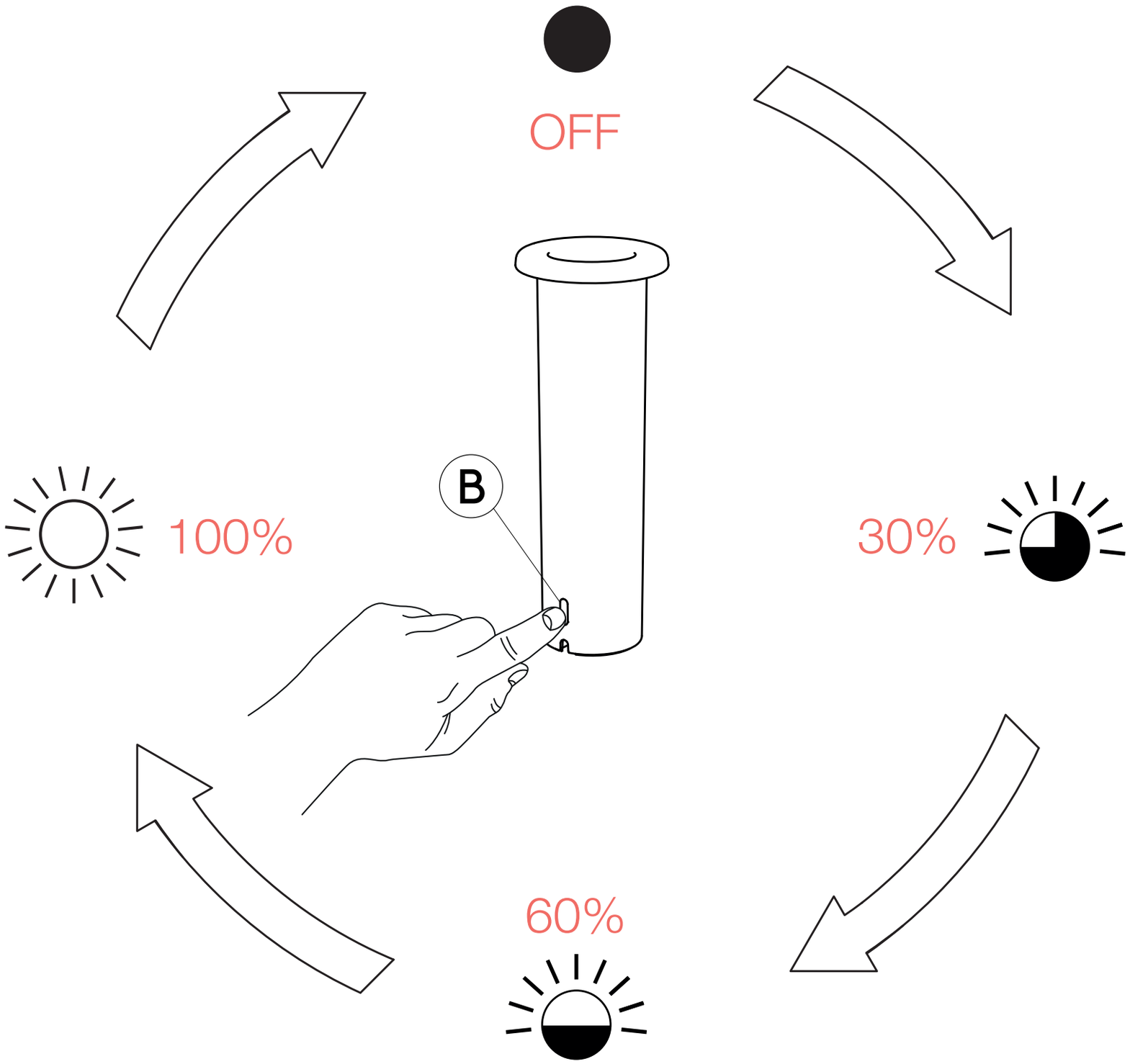

Fig.4

AUTONOMY / AUTONOMÍA / AUTOMOMIE / AUTONOMIE / AUTONOMIA/ 技術仕様 / 技术参数

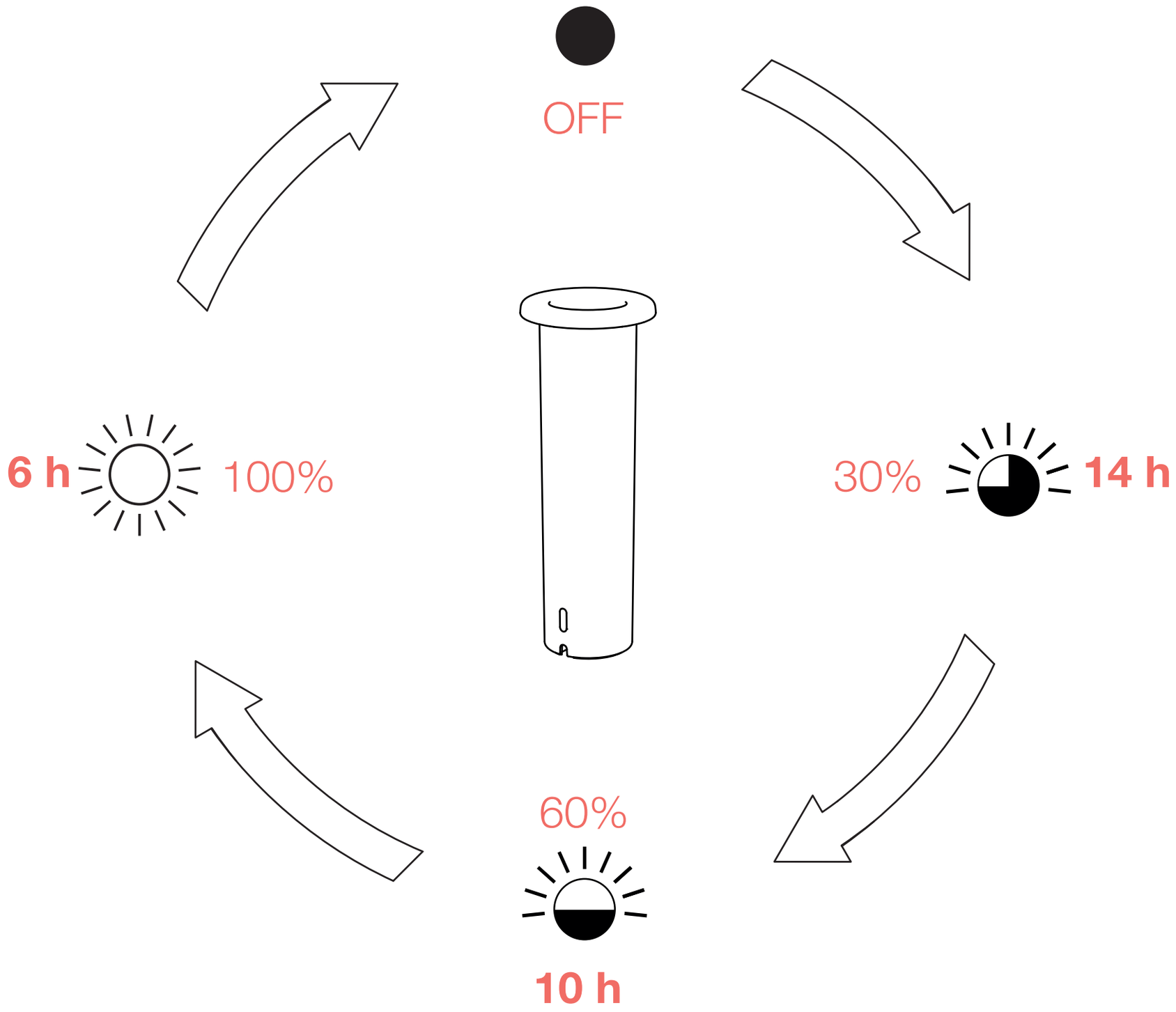

Fig.5

CLEANING INSTRUCTIONS
INSTRUCCIONES PARA LA LIMPIEZA
INSTRUCTIONS POUR LE NETTOYAGE
HINWEISE FÜR DIE REINIGUNG
ISTRUZIONI PER LA PULIZIA
お手入れ方法
清洁说明

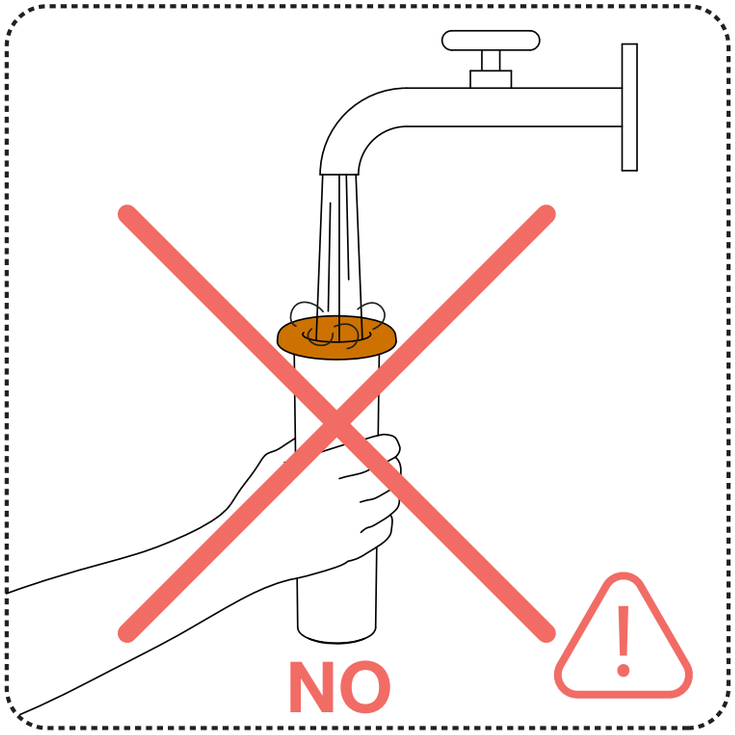

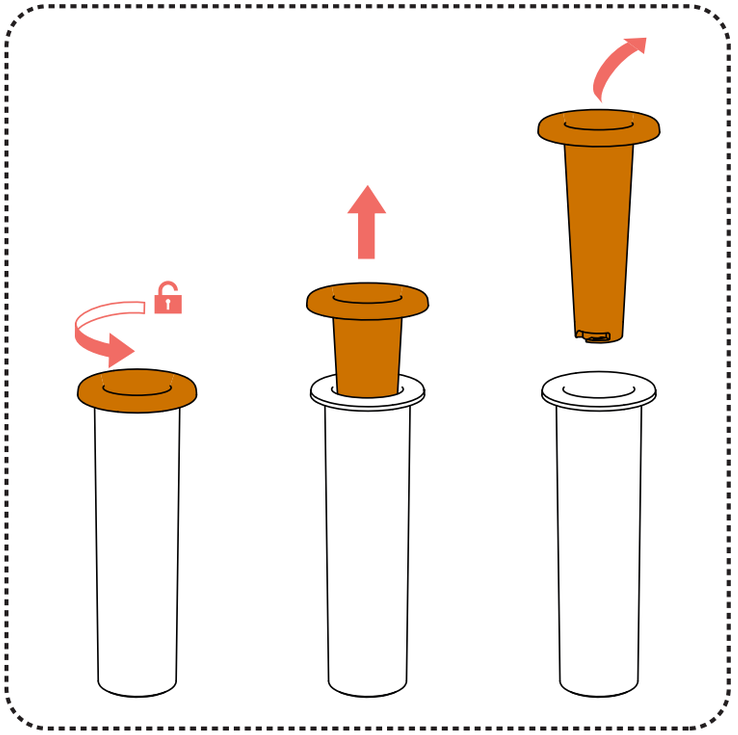

For cleaning the product, use a soft cloth only, dry or moistened with soap and water, **ONLY THE REMOVABLE VASE CAN BE WASHED AND THEN DRIED VERY WELL BEFORE USE.**

Para la limpieza del dispositivo utilizar exclusivamente un trapo suave eventualmente humedecido con agua y jabón. **SOLO SE PUEDE LAVAR EL FLORERO EXTRAÍBLE Y LUEGO SE TIENE QUE SECAR MUY BIEN ANTES DEL USO.**

Pour le nettoyage de l'appareil, utiliser exclusivement un chiffon doux éventuellement humidifié avec de l'eau et du savon. **SEUL LE VASE AMOVIBLE PEUT ÊTRE LAVÉ ET DOIT ÊTRE ENSUITE BIEN ESSUYÉ AVANT L'EMPLOI.**

Bitte verwenden Sie für die Reinigung des Geräts nur ein weiches, eventuell mit Wasser und Seife angefeuchtetes Tuch. **NUR DIE HERAUSNEHMBARE VASE KANN VOR DER VERWENDUNG GEREINIGT WERDEN UND MUSS DANN VOR DEM GEBRAUCH SEHR GUT TROCKNEN.**

Per la pulizia dell'apparecchio utilizzare esclusivamente un panno morbido eventualmente inumidito con acqua e sapone, **SOLO IL VASO RIMOVIBILE PUÒ ESSERE LAVATO E POI ASCIUGATO MOLTO BENE PRIMA DELL'USO.**

本製品のお手入れには、柔らかい布（乾湿不問）をご使用ください。必要に応じて木材専用中性洗剤を水で薄めて使用することをお奨めします。**取り外しが可能な花瓶部分のみ、洗浄が可能です。洗浄後は、よく乾かしてお使いください。**

清洁产品时，只能使用软布干拭或者用软布将肥皂和水润湿后擦拭，**只有可拆卸的花瓶才能清洗，并须在充分干燥后才能使用。**

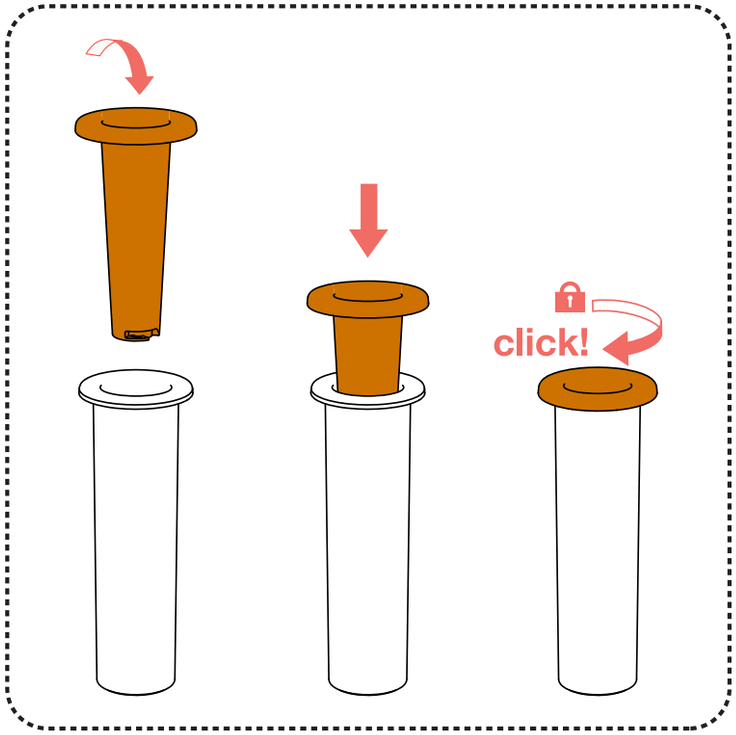

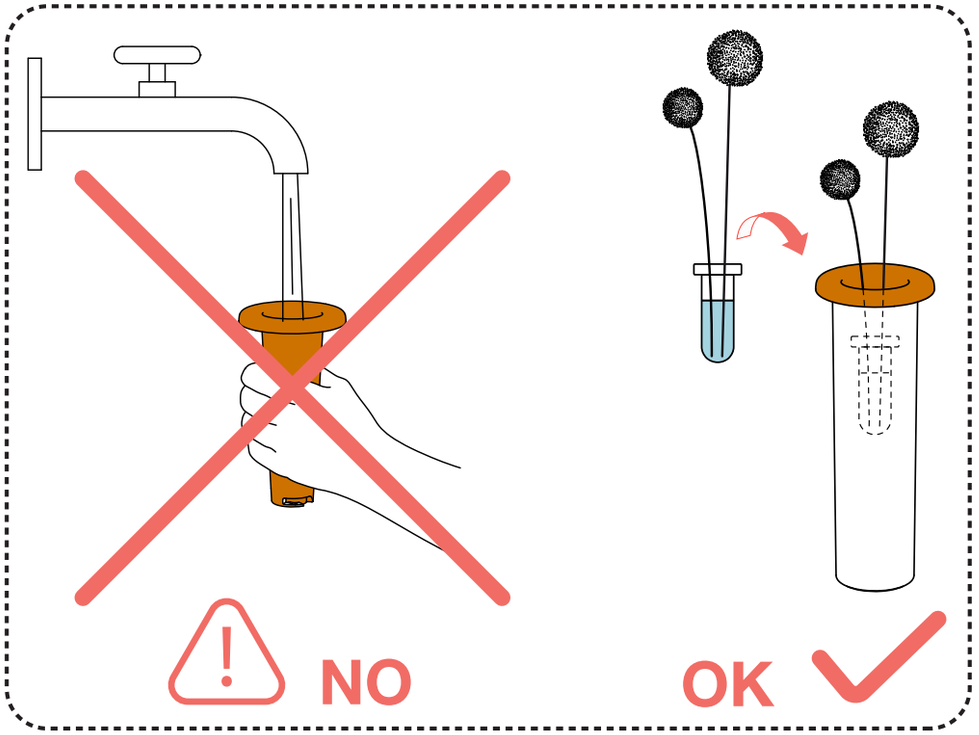

We recommend the use of single flower tubes or water beads gel.
DO NOT USE WATER.

Se recomienda el uso de tubos para una única flor o bien perlas de gel.
NO UTILIZAR AGUA.

Il est conseillé d'utiliser des éprouvettes soliflores ou des perles de gel.
NE PAS UTILISER D'EAU.

Wir empfehlen die Verwendung von Röhrchen für einzelne Blumen oder Gelperlen.
VERWENDEN SIE KEIN WASSER!

Si consiglia l'uso di provette per fiori singoli oppure di perle di gel.
NON USARE ACQUA.

花を生ける場合は、水を使わないジェリービーズなどのご使用をお奨めします。水は、お使いに**なれませんので、ご注意ください。**

我们建议花瓶插入单枝花或放入凝胶珍珠。
请勿在花瓶中放入水。

MAGIS

Magis Spa
Via Triestina - Accesso E
Z.I. Ponte Tezze
30020 Torre di Mosto (VE) Italy
Ph +39 0421 319600
info@magisdesign.com
www.magisdesign.com