VIBIA

Assembly instructions / Instructions de montage

North

Design by Arik Levy

Version U01

Supplied material / Matériel fourni

	5607
1. Allen key / Clé Allen	**1 un.**
2. Key / Clé	**2 un.**
3. Shade / Abat-jour	**2 un.**
4. Base / Base	**1 un.**
5. Counterweight / Contrepoids	**4 un.**
6. Stones / Cailloux	**1 un.**
7. Rod / Tige	**2 un.**
8. Kit for convert to fixed luminaire / kit à transformer en luminaire fixe	**1 un.**

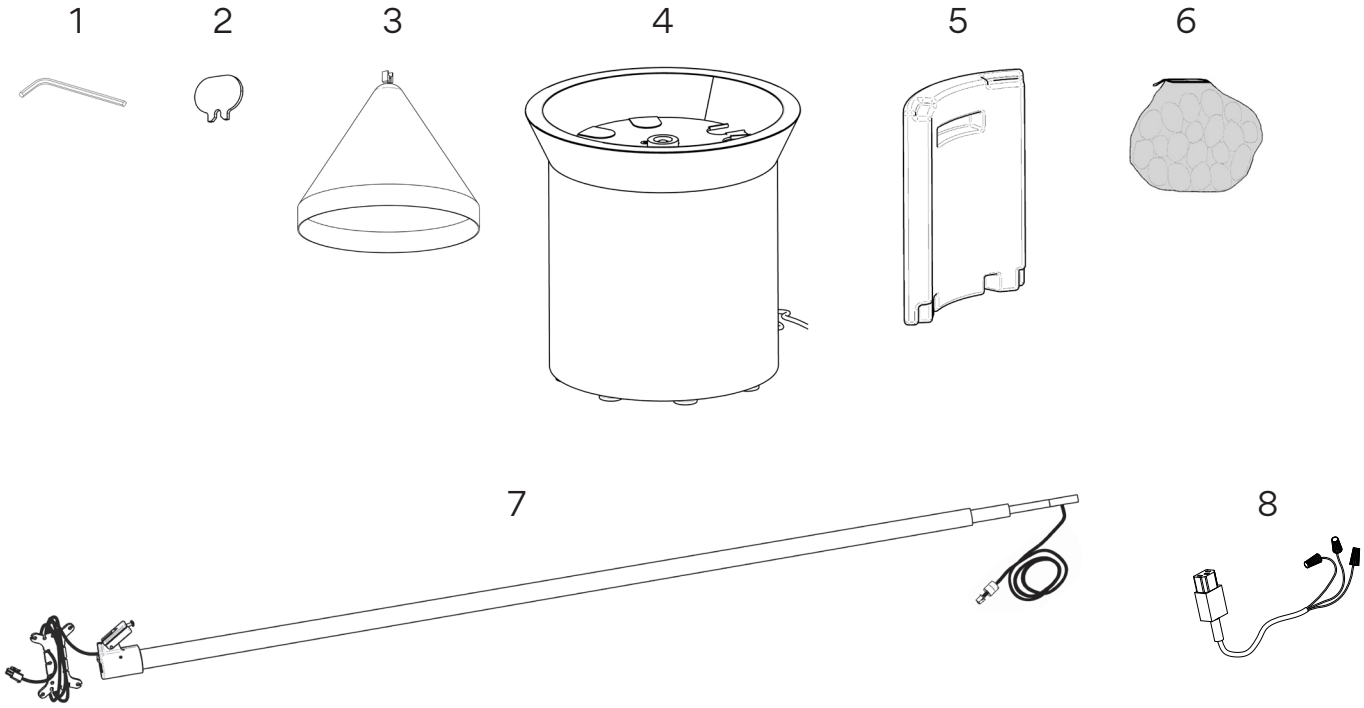

Technical specifications / Caractéristiques techniques

5607

Net Weight / Poids net 176.26 lbs. 2 x LED 9W 350mA IP20 c UL us ~ 50-60 Hz 120 V DRY LOCATION

IP20

Product protected against solid object as big as or bigger than 1/2". No protection against water.

Produit protégé contre les intrusions de corps solides de taille égale ou supérieure à 1/2". Non protégé contre l'eau.

120 V

Voltage range: 110-120V

Gamme de tension : 110-120V

~

Alternating current.

Courant alternatif.

DRY LOCATION

This lamp is for indoor use only, excluding bathrooms or any type of damp surface.

Cette lampe est exclusivement destinée à une utilisation en intérieur, à l'exclusion des salles de bain et de tout type de surface humide.

Caution

Before assembling and installing this product, carefully read the following:

- CAUTION: To avoid possible electrical shock, make certain electricity is shut off at main panel before wiring.
- This product must be installed in accordance with the national and local electrical codes. If you are not familiar with wiring, you should use a qualified electrician to avoid hazards involved.
- If the steel cable or the power cord of this lamp is damaged, it must be replaced only by the manufacturer or their technical service or by a person capacitated to this effect to avoid any risk.
- We recommend reading the manual before installing the lamp. Keep this instructions for future reference.
- Do not disassemble, modify or try to repair this fitting. In order to get technical assistance contact VIBIA. Any change or modification to the light fitting can null the manufacturer's guarantee.
- All electronic products and batteries must be taken to separate waste collection points at the end of their working lives, they must not be disposed of in normal household waste. It is the responsability of the user to dispose of the equipment using a designated collection point or service for separate recycling of waste electrical and electronic equipment (WEEE) and batteries according to local laws.
- ⚠ WARNING: The products distributed by Vibia Inc. may contain chemicals known to the State of California to cause cancer and birth defects or other reproductive harms. For more information go to www.P65Warnings.ca.gov

Attention

Avant de procéder à l'assemblage et à l'installation de ce luminaire, lisez attentivement les considérations suivantes:

- ATTENTION : avant de réaliser toute connexion électrique, vérifiez que le courant au compteur de votre installation est bien coupé, afin d'éviter de possibles décharges électriques.
- L'installation électrique de ce produit doit être conforme aux normes électriques nationales ou locales. Si vous n'êtes pas habitué aux travaux d'électricité, lors de cette installation, veuillez employer les services d'un électricien qualifié dans le but d'éviter les dangers qu'elle implique.
- En cas de détérioration, le câble flexible ou cordon d'alimentation de ce luminaire ne devra être remplacé que par le fabricant, son service technique, ou toute autre personne de qualification équivalente, afin d'éviter tout risque.
- Nous vous recommandons de lire le manuel avant de commencer l'installation du luminaire. Conservez ces instructions pour de futures consultations.
- Ne démontez pas le luminaire, ne le modifiez pas et n'essayez pas de le réparer. Pour bénéficier d'une assistance technique, contactez VIBIA. Toute altération ou modification du luminaire peut annuler la garantie du fabricant.
- Tous les produits électroniques et toutes les batteries doivent être apportés à des points de collecte distincts de ceux des ordures ménagères normales lorsqu´ils arrivent en fin de vie. Il incombe à l´utilisateur de se débarraser de l´equipement dans un point de collecte ou auprès d´un service spécifiquement désignés pour le recyclage des déchets électriques et des équipements électroniques (DEEE) ainsi que des batteries, dans le respect de la législation locale.
- ⚠ ATTENTION : Les produits distribués par Vibia Inc. peuvent contenir des substances chimiques reconnues par l'État de Californie comme étant cancérigènes, pouvant provoquer des malformations de naissance ou nuire à la reproduction. Pour plus de renseignements veuillez consulter www.P65Warnings.ca.gov

1

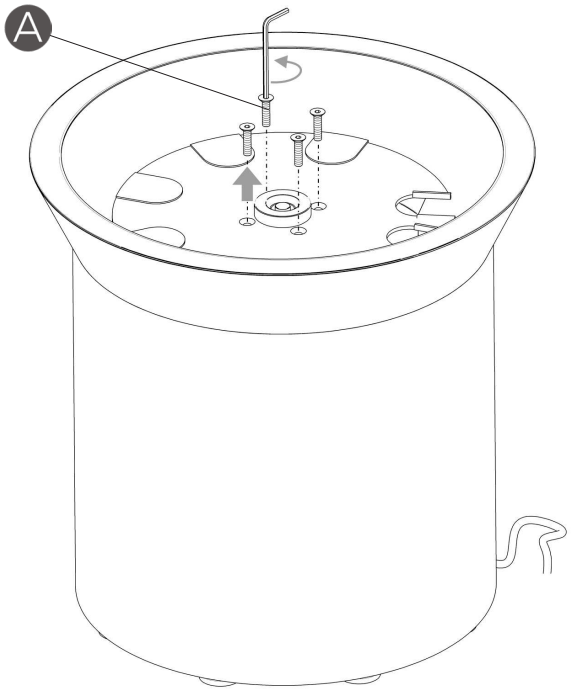

2

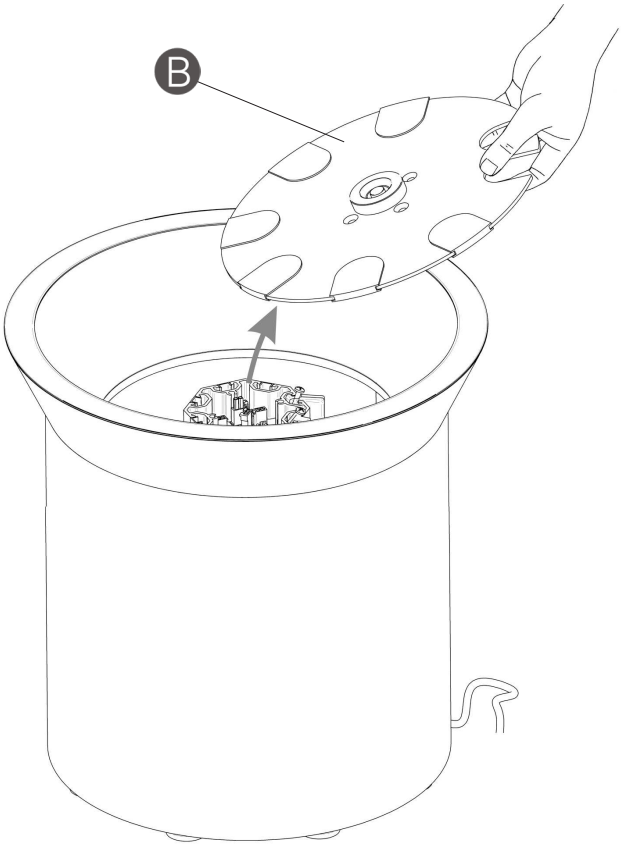

EN

IMPORTANT NOTICE:
Switch off the mains before installing the lamp.

1. Remove the 4 screws (A) from the cover using the supplied Allen key.

2. Remove the cover (B).

FR

IMPORTANT:
Débrancher l'alimentation avant pour effectuer l'installation du luminaire.

1. Dévissez les 4 vis (A) du couvercle à l'aide de la clé Allen fournie.

2. Retirez le couvercle (B).

3

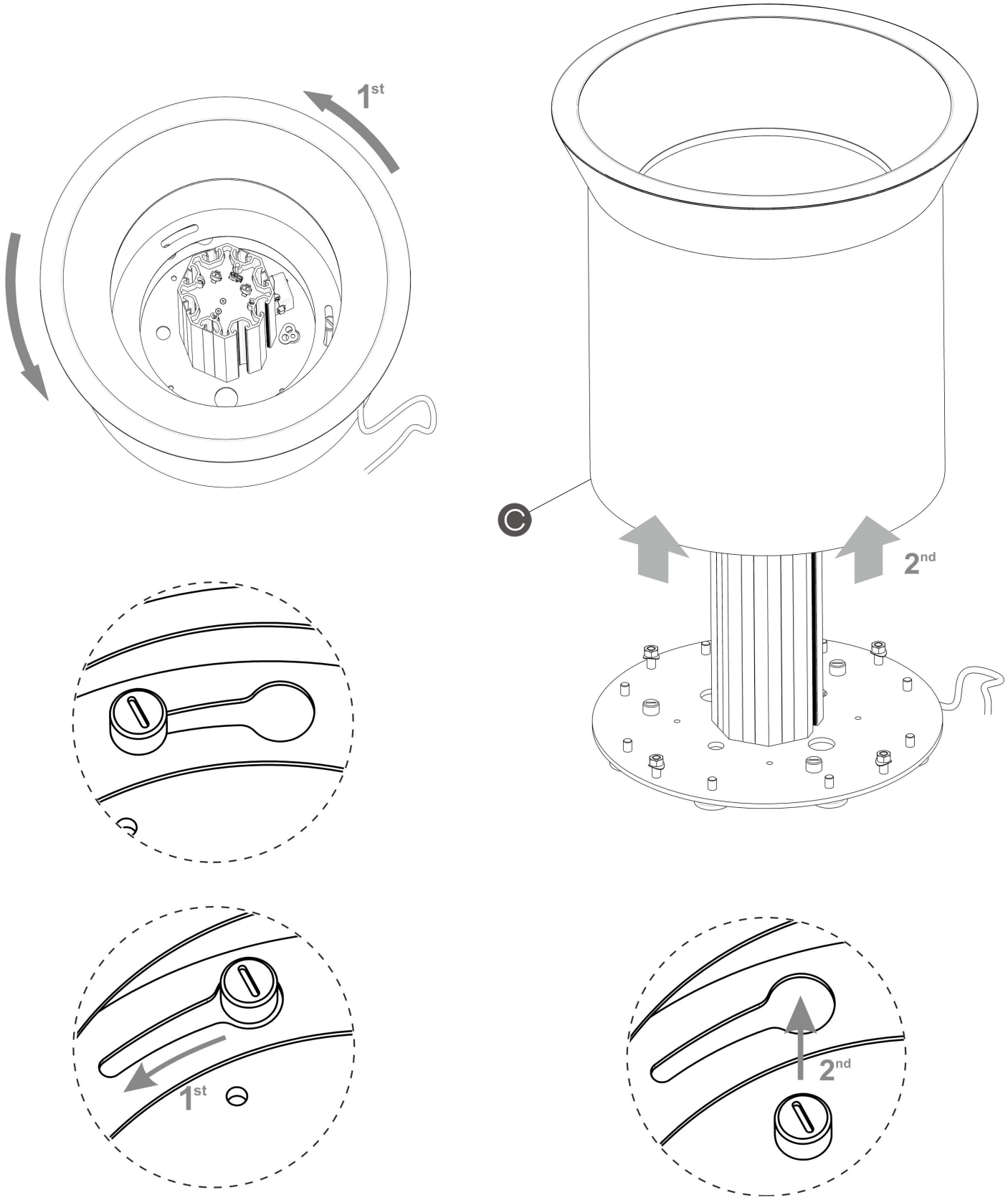

EN

3. Grab the carcass (C) tightly and turn anti clock wise, following the arrows to loosen, then pull the carcass upwards in order to disassemble.

FR

3. Dégagez le corps (C) de la base en le faisant tourner vers la gauche, dans le sens indiqué par les flèches, pour le libérer de son ancrage, puis levez-le.

4

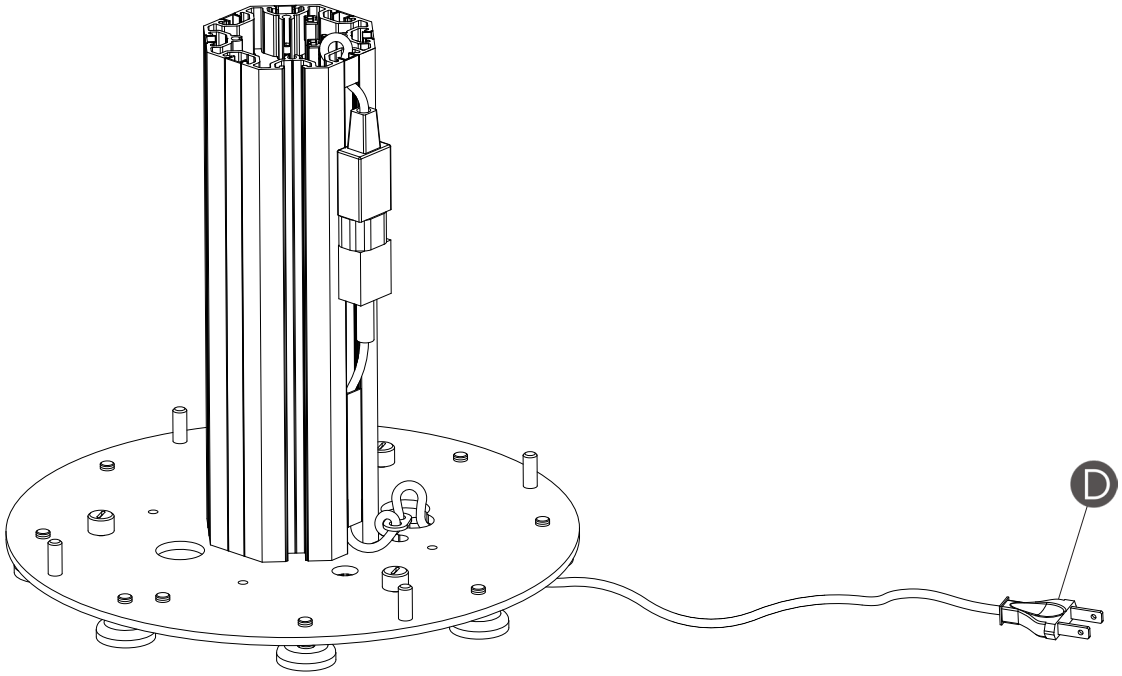

5

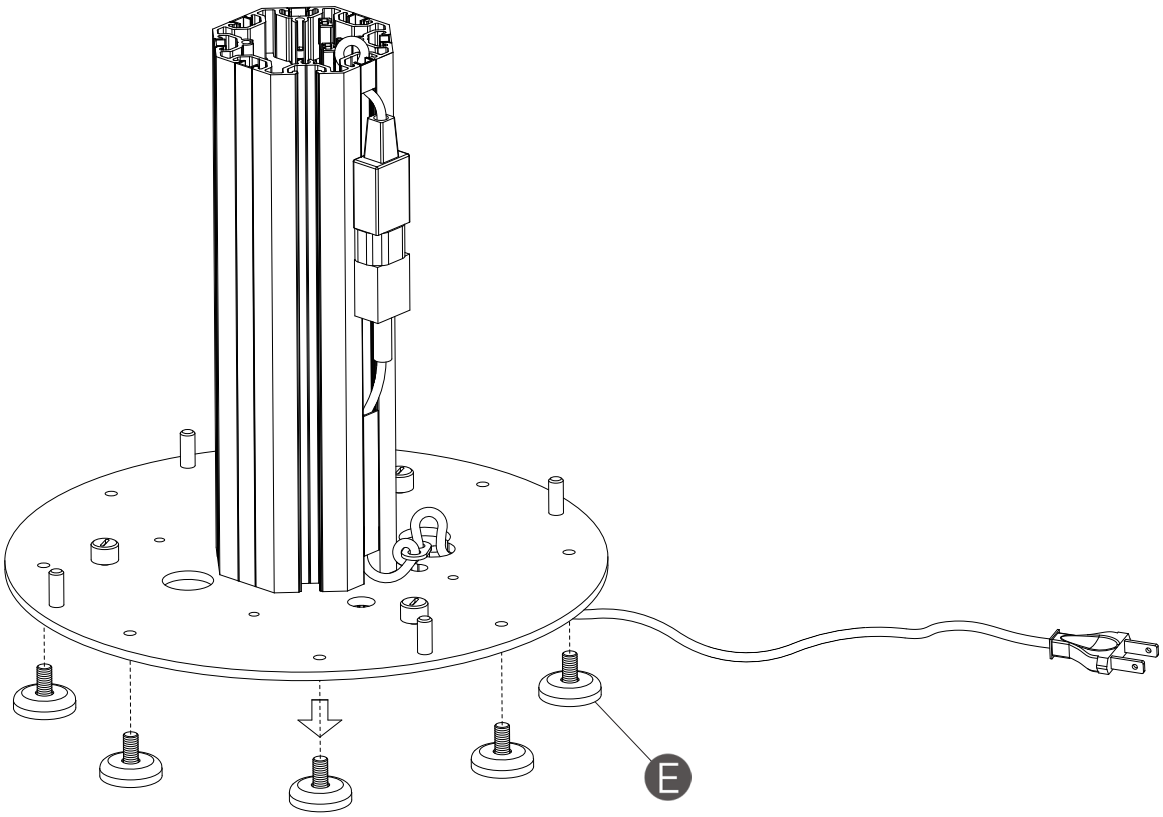

EN

4. The base is ready to plug into an electrical current using the plug (D) attached to the cable.

IMPORTANT: For converting to a fixed lamp the light fitting must be attached to the ground following all the steps described below. For the fitting to remain moveable leave out steps 5 through 7 and continue till step 10

5. If installation using the cable of existing electrical connection remove of the levelling feet (E).

FR

4. La prise (D) montée sur le câble vous permet de connecter directement la base à une prise de courant.

IMPORTANT : Si vous désirez que le luminaire soit fixe, il faut visser la base au sol. Dans ce cas, suivez les instructions qui suivent. Si vous désirez que le luminaire soit amovible, suivez les instructions à partir du nº 10.

5. Si vous voulez connecter votre luminaire au câble électrique de votre installation, veuillez retirer les pieds niveleurs (E).

6

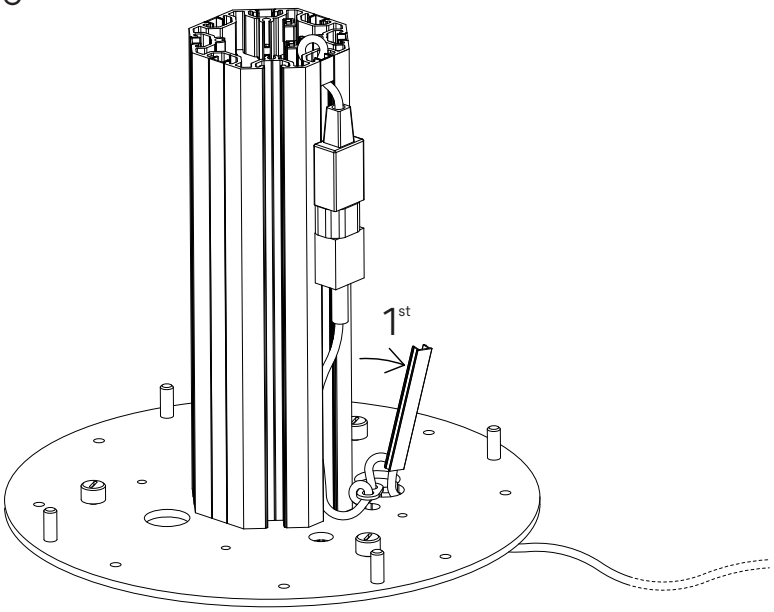

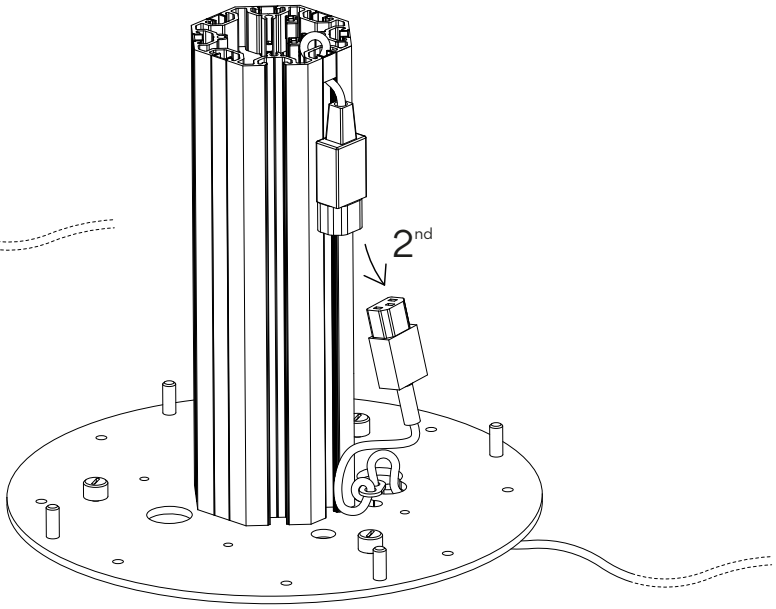

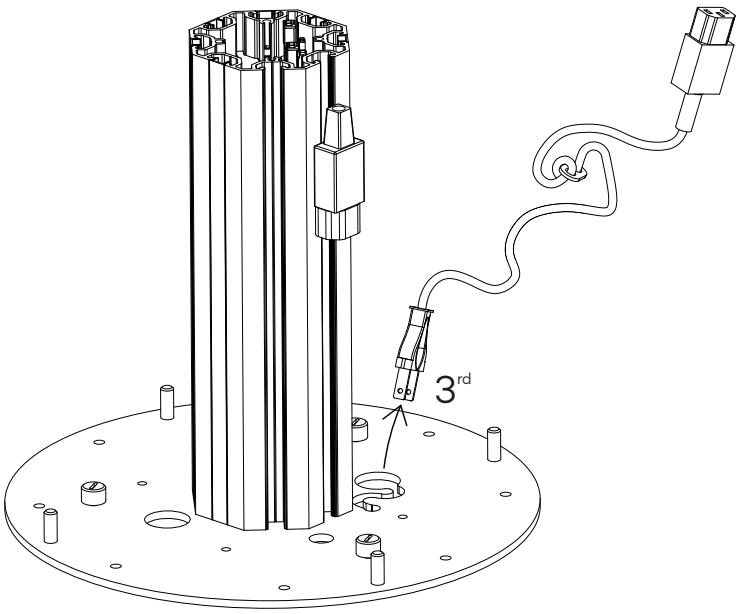

EN

6. Remove the assembled cable. Pass the cable through the hole in the base.

FR

6. Démontez le câble installé puis passez votre câble par le trou situé sur le socle de la base.

7

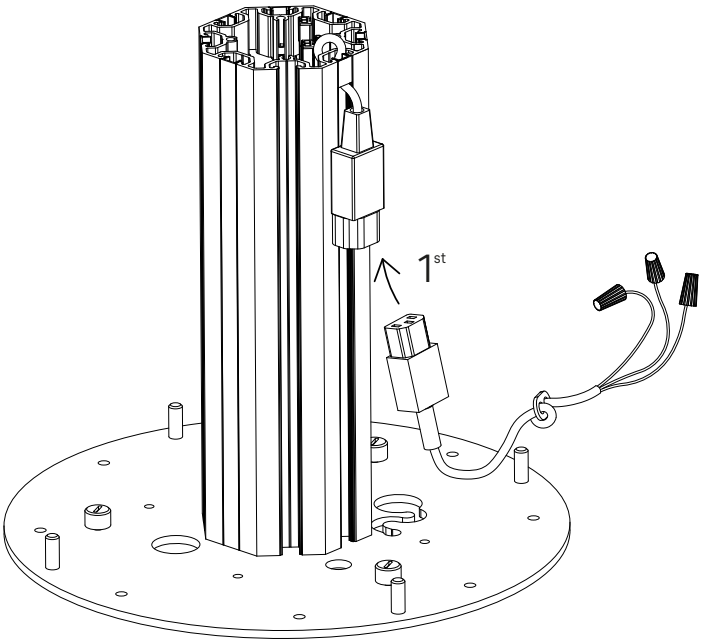

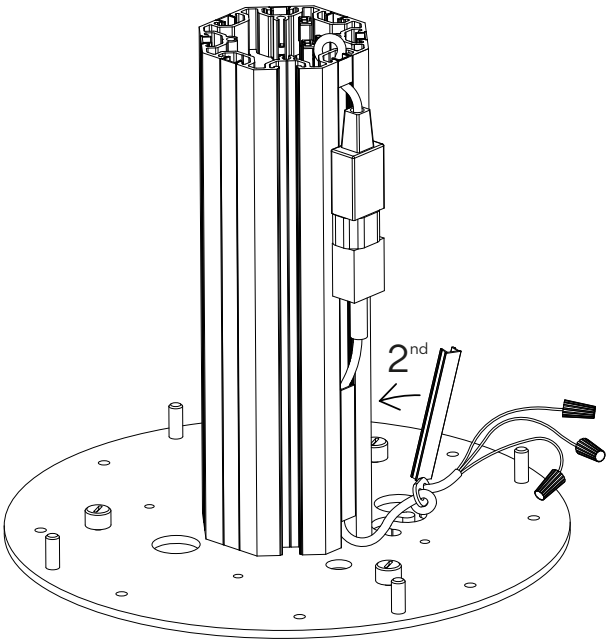

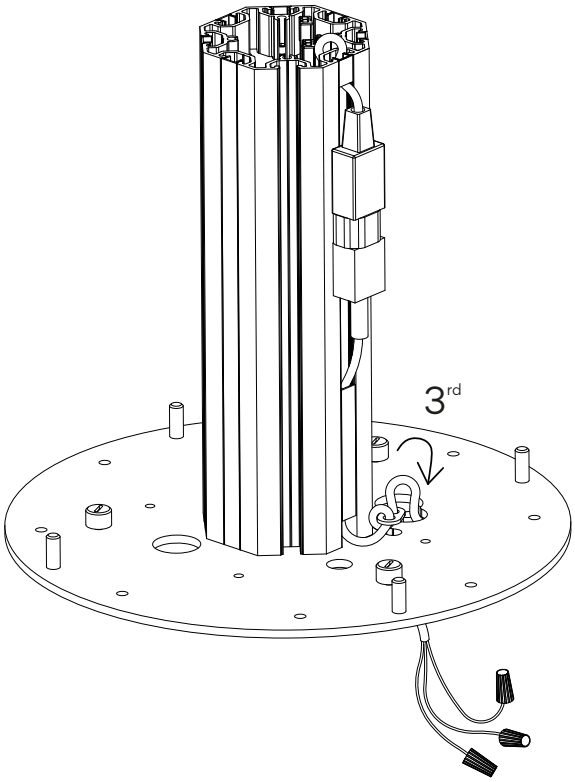

EN

7. Attach the cable provided replacing the cover plate previously removed from the step before and passing the cables through the opening in the base.

FR

7. Installez le câble fourni en replaçant la réglette que vous aviez retirée à l'étape précédente, puis introduisez les câbles par le trou situé sur le socle de la base.

8

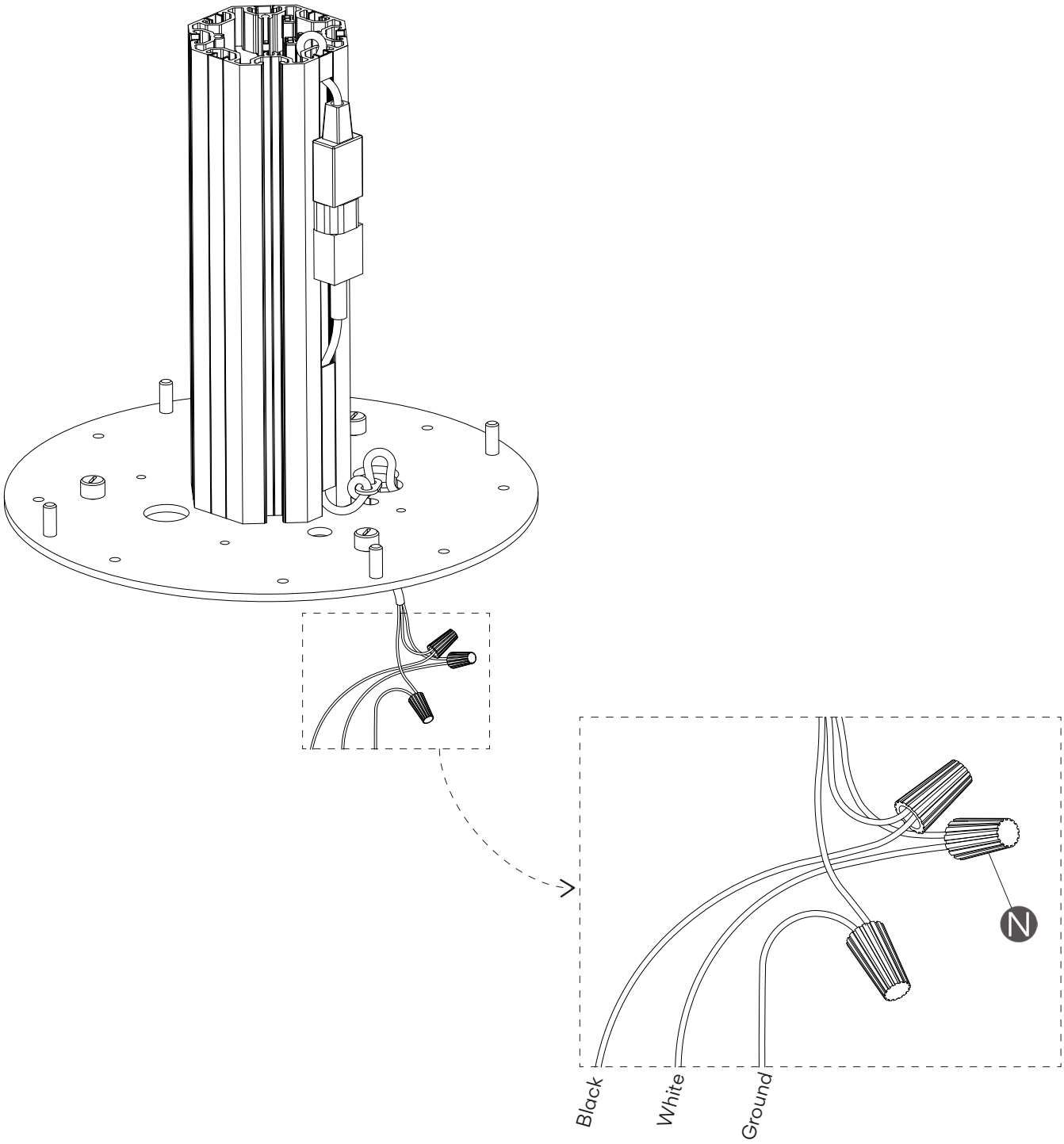

EN

8. Connect the white wire of the fixture to the white wire of the supply circuit. Connect the black wire of the fixture to the black wire of the supply circuit. Secure with the electrical wire nuts (N) and seal connections with electrical tape. Connect the fixture ground wire and the supply ground wire to the ground screw on the round cross bar using the ground terminal.
Push the connections and all excess wire to the interior of the junction box.

FR

8. Raccordez le câble blanc du luminaire au câble blanc de votre installation électrique. Raccordez le câble noir du luminaire au câble noir de votre installation. Reliez les câbles aux connecteurs de câbles (N) et enveloppez le raccord de scotch électrique isolant. Connectez la prise de terre du luminaire et la prise de terre de l'installation sur la vis de terre sur la traverse universelle ronde en utilisant la borne de terre.
Poussez les branchements et l'excès de câble à l'intérieur du boîtier de raccordement.

9

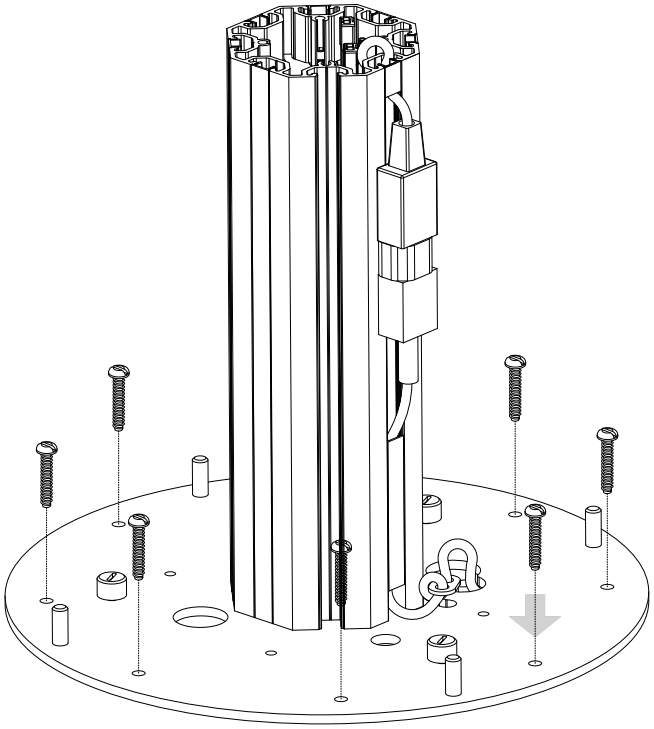

10

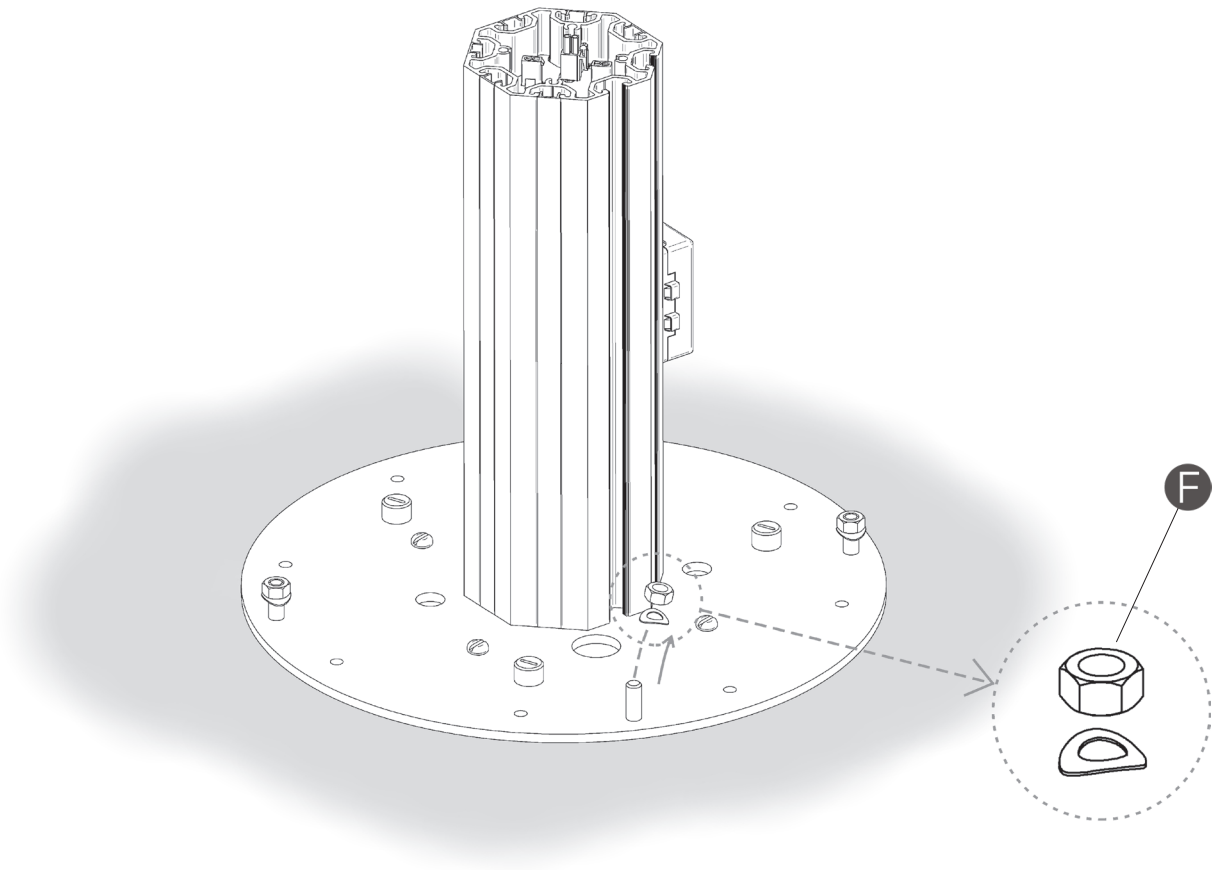

EN

9. Attach to the floor using the most appropriate screws and plugs for that surface.
The luminaire must be fixed indepently of the outlet box.

10. Undo the nuts and washers (F) from the foundation bolts.

FR

9. Fixez le socle au sol à l'aide de vis et de chevilles appropriées à la surface.
Ce luminaire doit être monté independamment d´une boîte de connexion.

10. Dévissez les écrous et les rondelles (F) des boulons du socle.

11

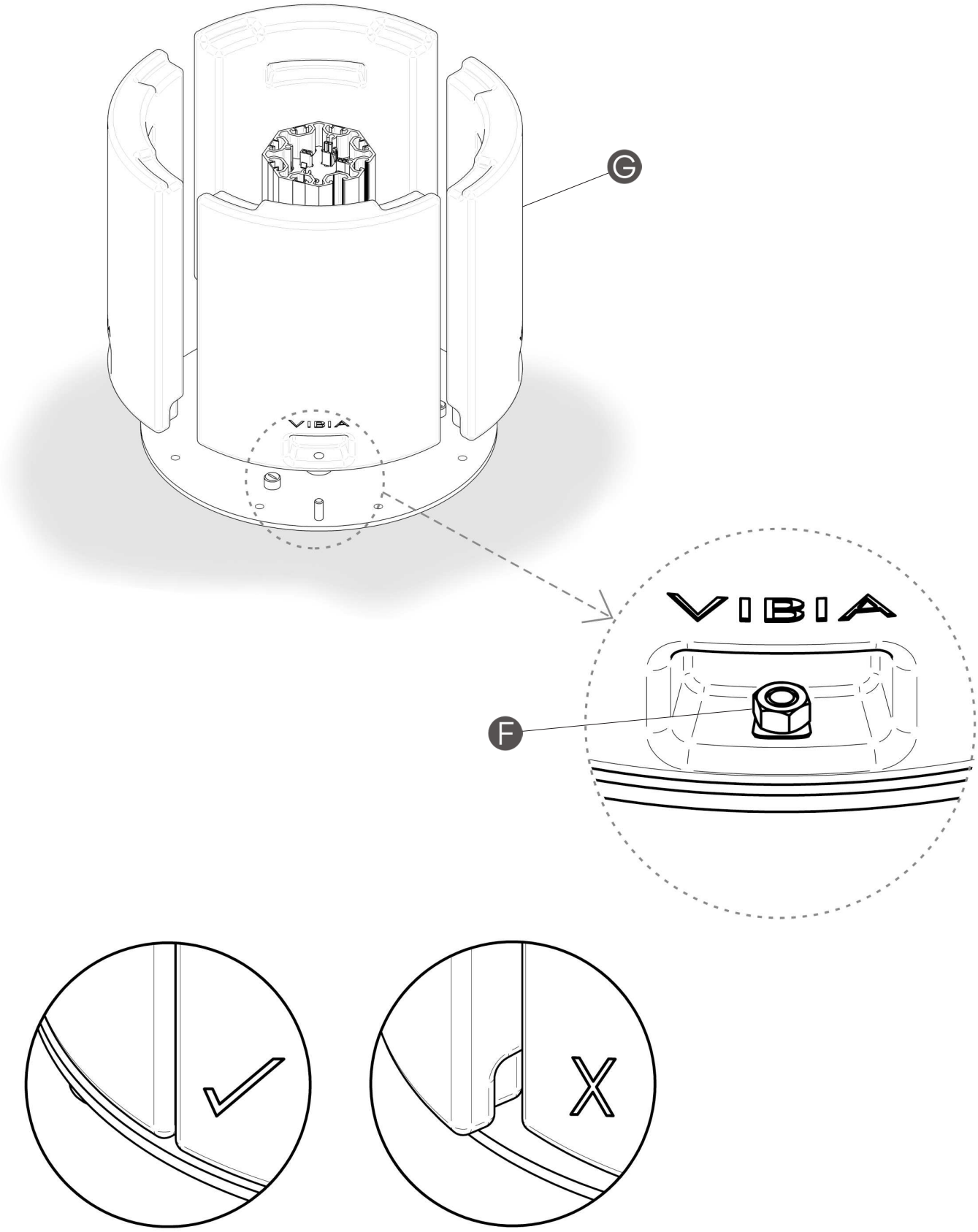

EN

11. Place the four counterweights (G) supplied and fix them with the nuts and the washers (F) previously disassembled.
Before tightening the screws make sure that the counterweights do not protrude over the base.

FR

11. Placez les quatre contrepoids (G) fournis et fixez-les avec les écrous et les rondelles (F) préalablement démontés. Avant de resserrer les vis, assurez-vous que les contrepoids ne dépassent pas du socle.

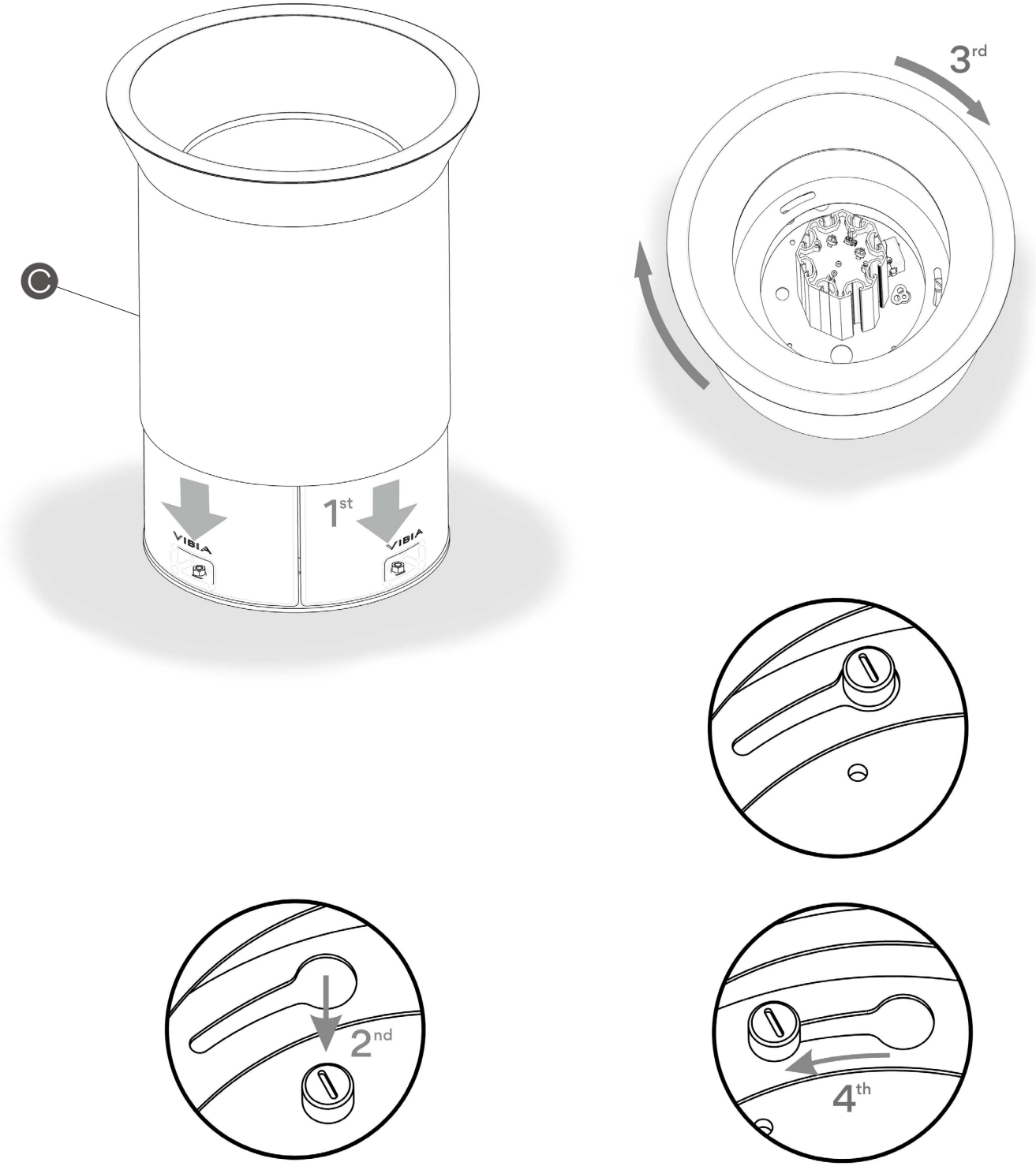

EN

12. Position the carcass (C). Place a slight pressure downwards and rotate in such a way that the gold coloured screws of the base are completely within the fastening holes.

FR

12. Replacez le corps (C) de la base. Exercez une légère pression vers le bas et faites pivoter de manière à ce que les vis dorées de la base soient complètement à l'intérieur des trous de fixation.

13

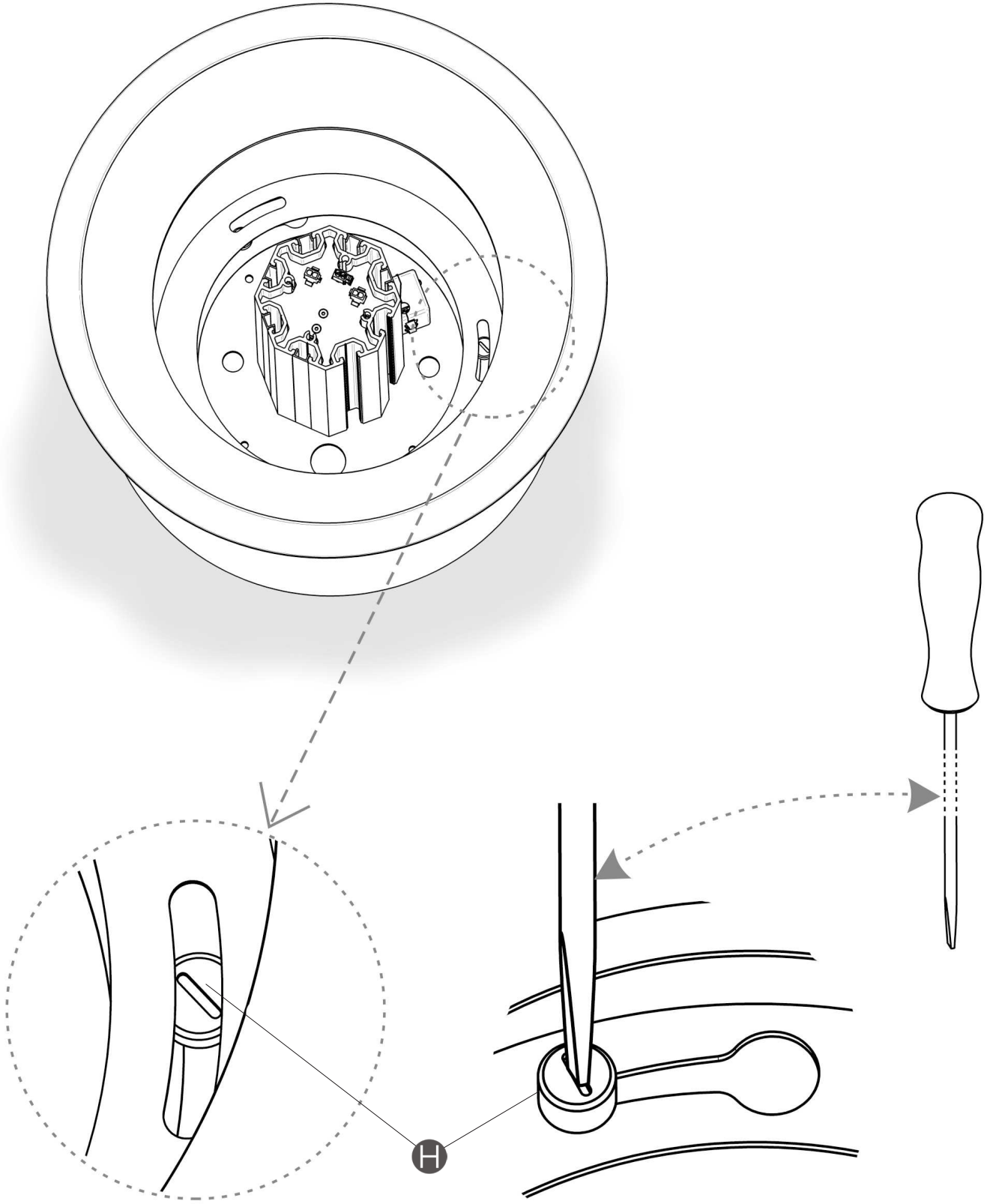

EN

13. Through the three slots, tight the three gold coloured screws (H) using the correct screwdriver.

FR

13. À travers les trois fentes, vissez les trois vis dorées (H) avec un tournevis approprié.

14

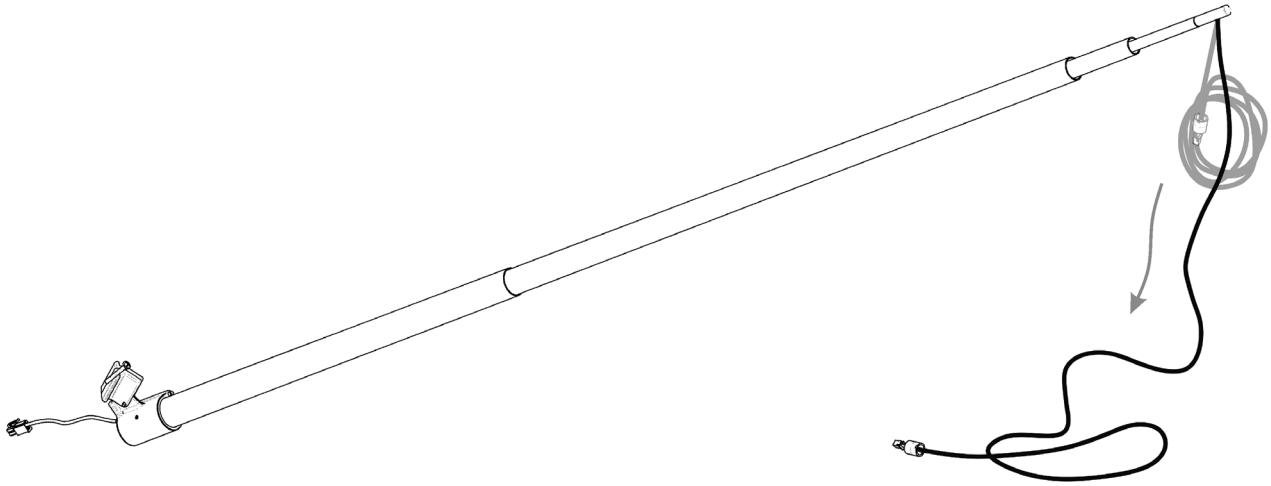

15

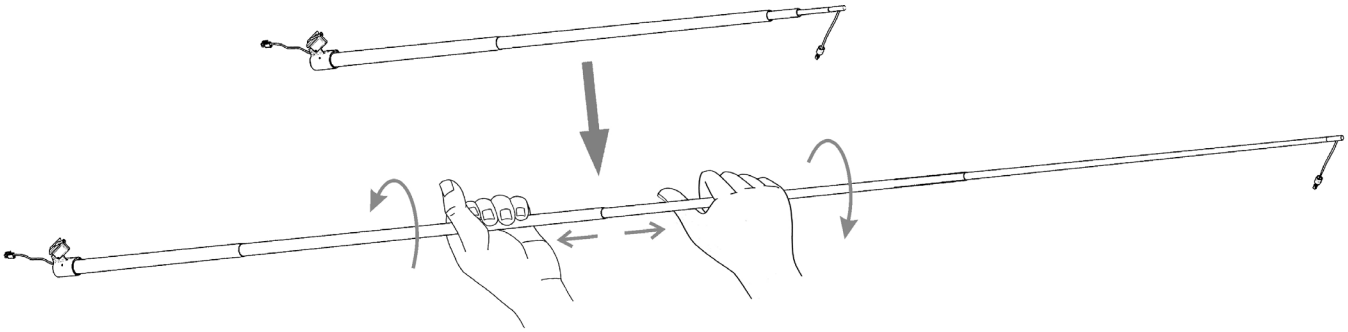

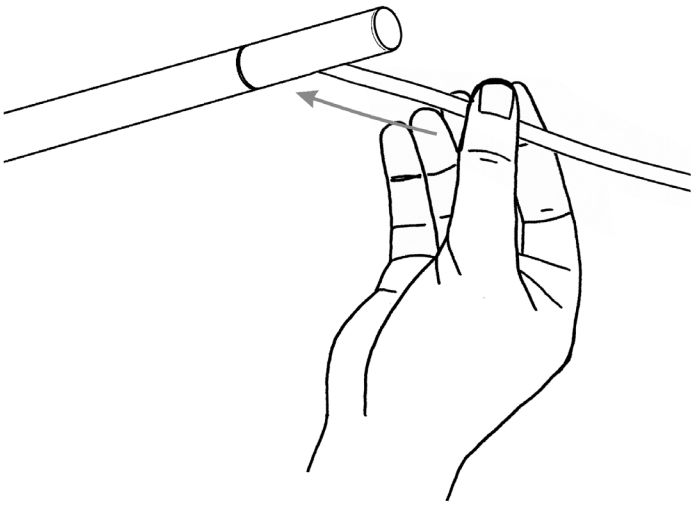

EN

14. Unroll the cable.

15. Extend the rods. They must be tightened from the sections outwards and rotated to complete, making sure that they are securely fixed.
IMPORTANT: As the various sections are being tightened, attach the electrical cable, it should be pulled as shown on the drawing.

FR

14. Déroulez le câble.

15. Étirez les tiges. Les différentes sections doivent être bloquées en les faisant pivoter sur elles-mêmes. Vérifiez qu'elles sont solidement montées.
IMPORTANT : Pendant le serrage des différentes sections, accompagnez le câble électrique qui doit sortir par l'extrémité fine de la tige.

16

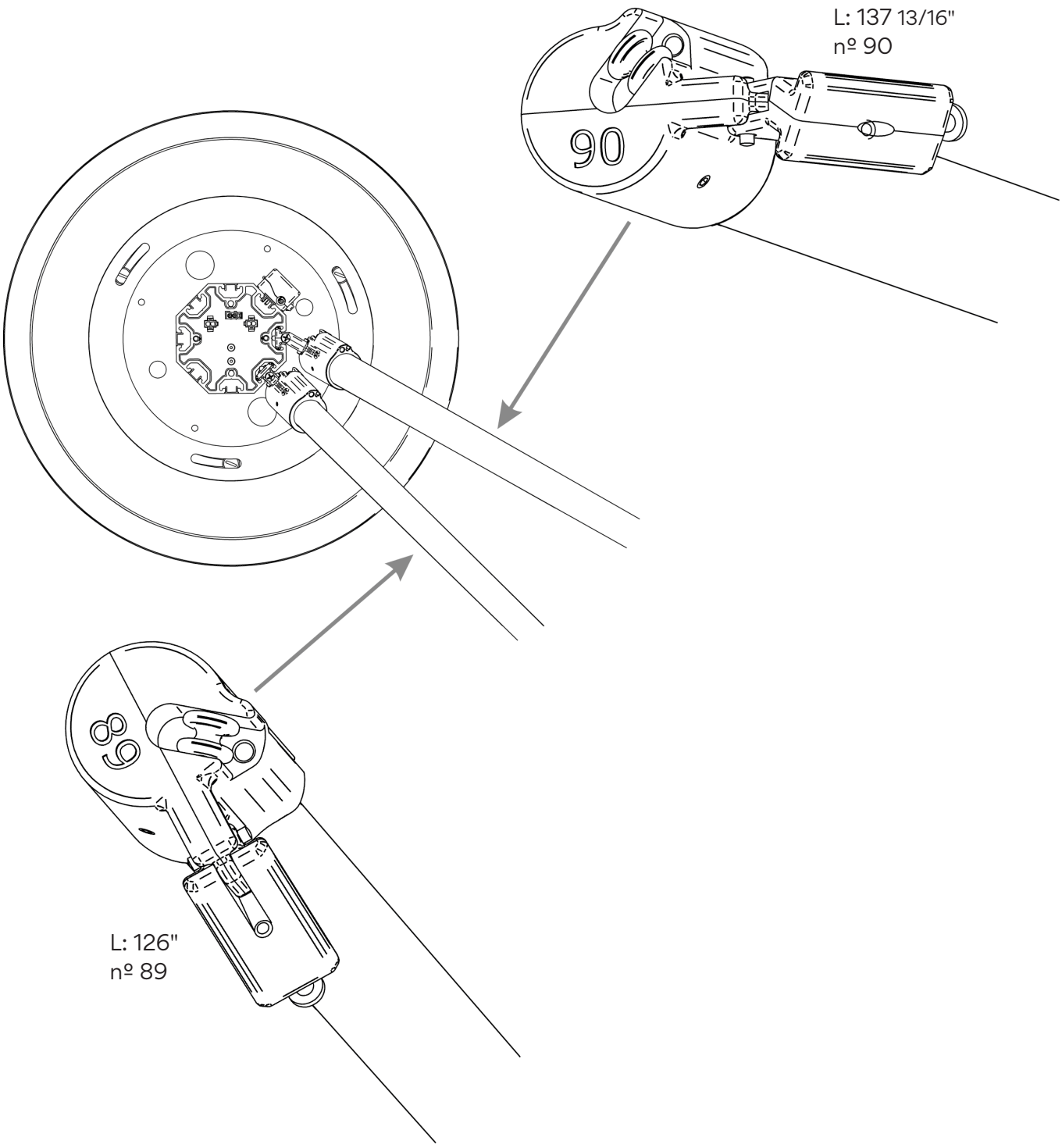

EN

16. Each of the rods has an identification number on the bottom. The drawing shows the available slot where it should be assembled.

IMPORTANT NOTE: The position of the rod marked with the number 89 can also be assembled in an alternative position to the predefined one. If that is required follow steps 31 to 33 and once these steps are completed go back to step 17 and continue with the installation.

FR

16. Chacune des tiges a un numéro d'identification sur le fond. Le dessin montre l'emplacement libre où chacune doit être assemblée.

REMARQUE IMPORTANTE : La tige marquée du numéro 89 peut être aussi montée dans un emplacement différent à celui prédéterminé. Si cela est nécessaire, suivez les instructions nº 31 à 33 et une fois ces instructions réalisées, revenez à l'instruction nº 17 et poursuivez l'installation.

17

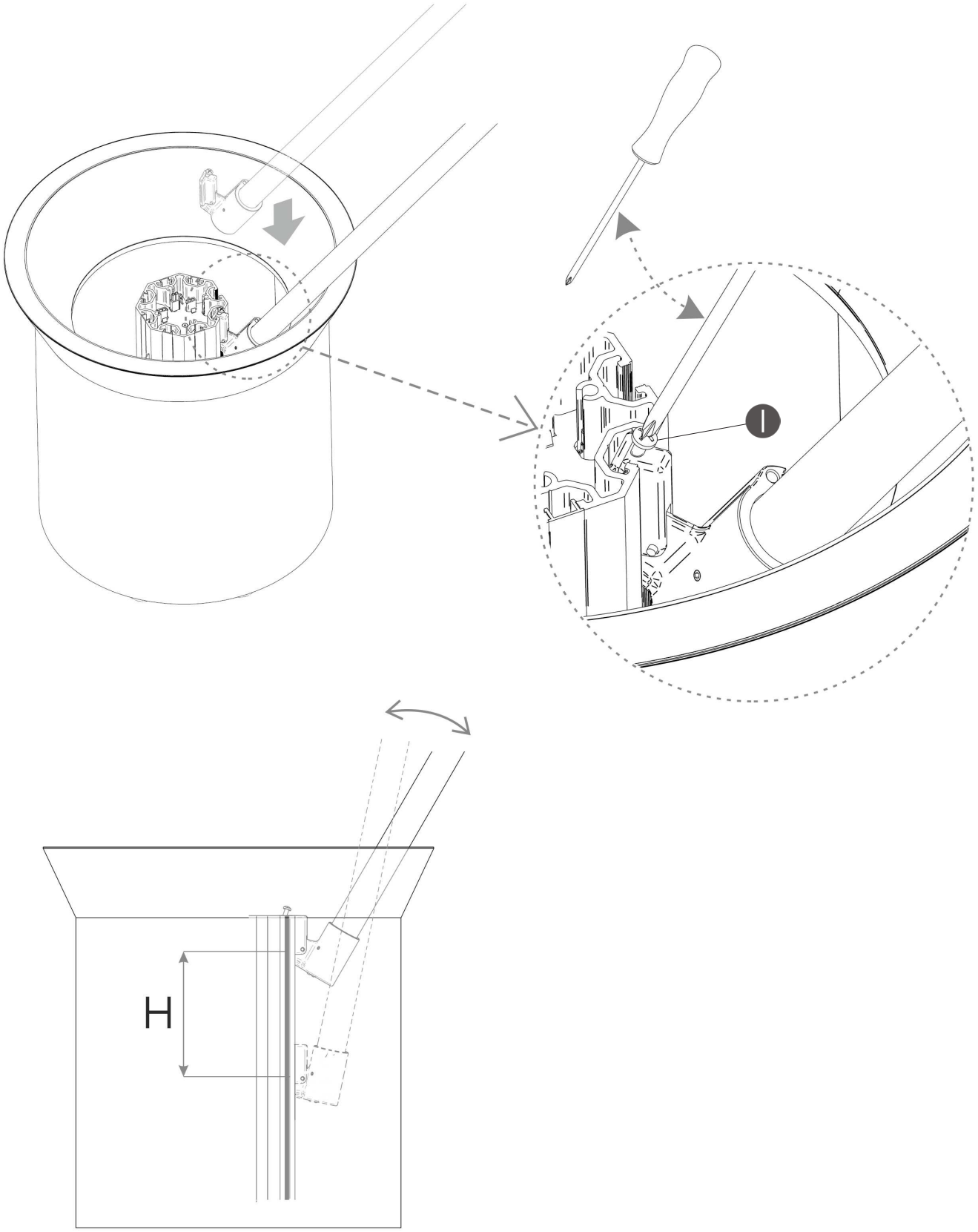

EN

17. Introduce the rod into the corresponding slot, and after adjusting the height and angle, tighten with a Phillips screwdriver (I).

FR

17. Introduisez la tige dans l'encoche correspondante et, après avoir réglé la hauteur et l'angle, serrez à l'aide d'un tournevis cruciforme (I).

18

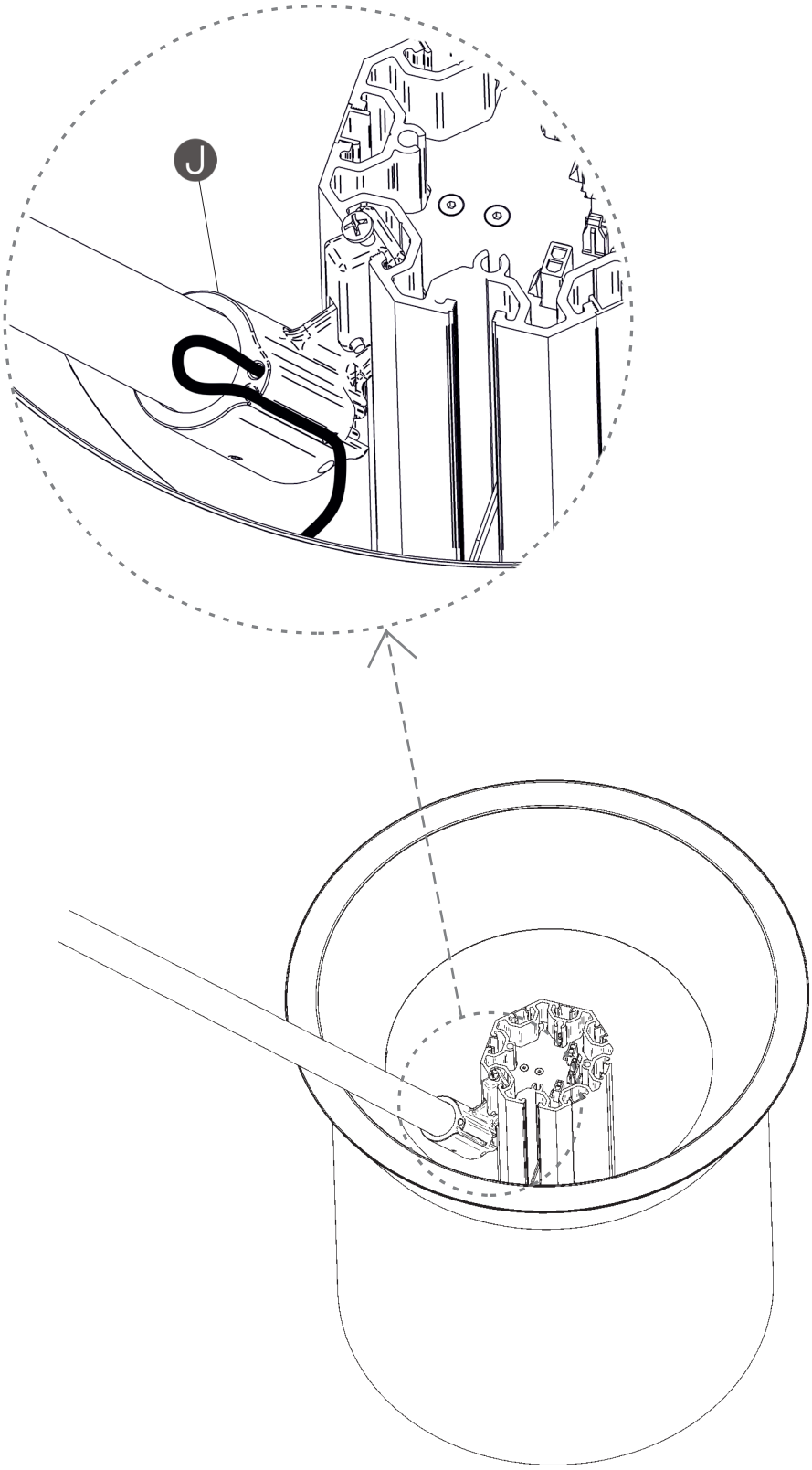

EN

18. Insert the cable into the groove of the rod holder (J).

FR

18. Insérez le câble dans la rainure du support de tige (J).

19

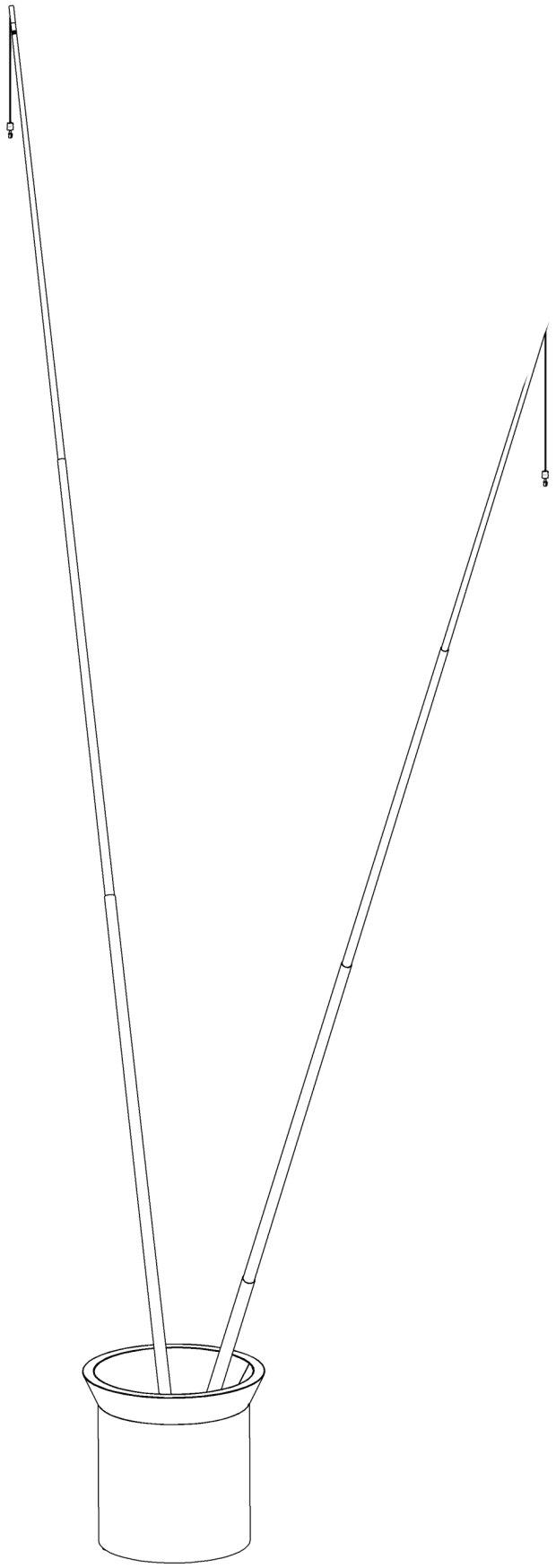

EN

19. Assemble the other rod in position as indicated in step 16, and adjust the estimated height of the cables without attaching the shades.

FR

19. Montez l'autre tige à sa place, comme indiqué dans l'instruction nº 16, et ajustez la hauteur désirée des câbles sans installer les abat-jours.

20

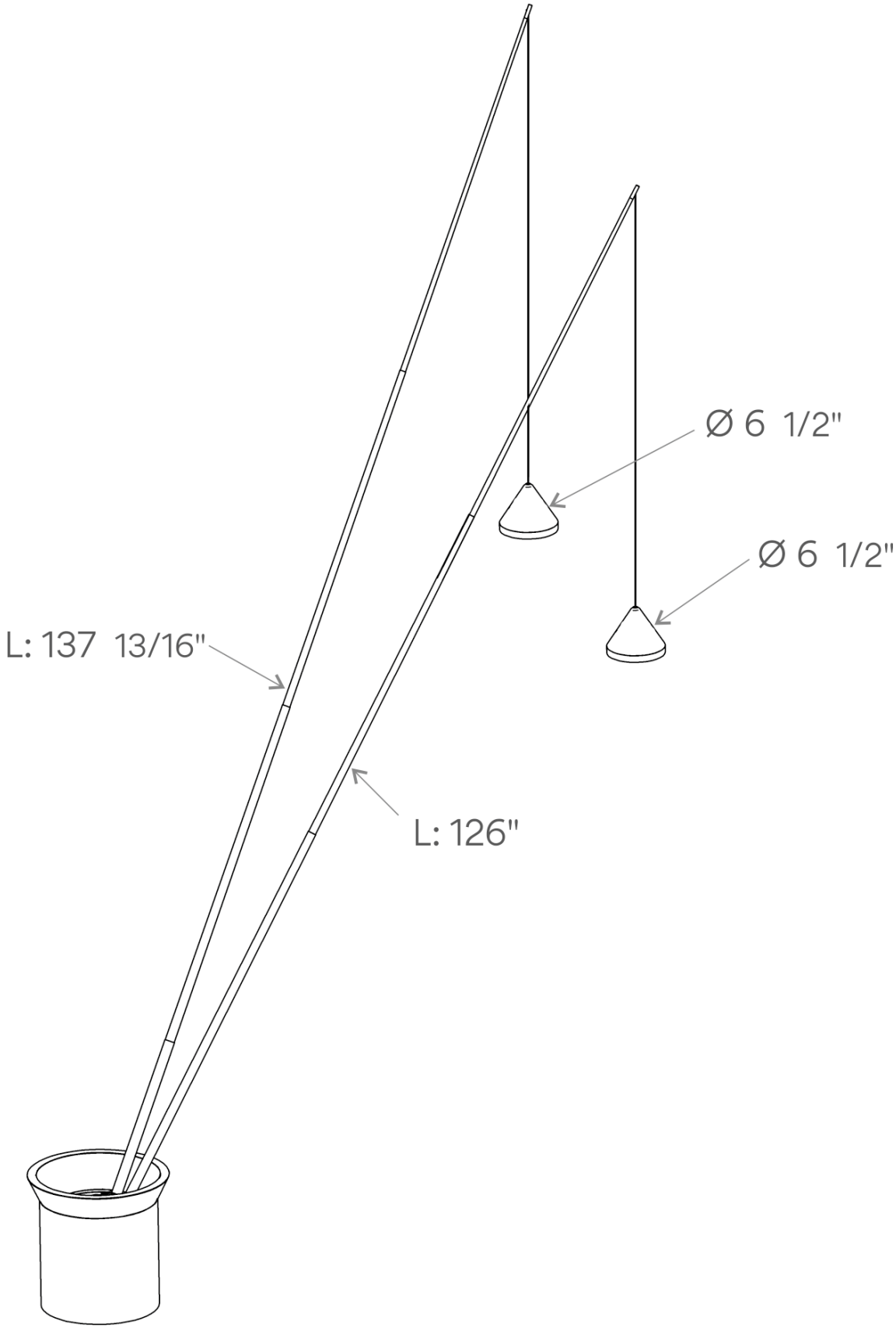

EN

20. Affix the shades to the corresponding rods. The drawing indicates the dimensions of the shade and the length of the rod to which it should be attached.

FR

20. Fixez les abat-jours aux tiges correspondantes. Le dessin indique les dimensions de l'abat-jour et la longueur de la tige à laquelle il doit être assemblé.

21

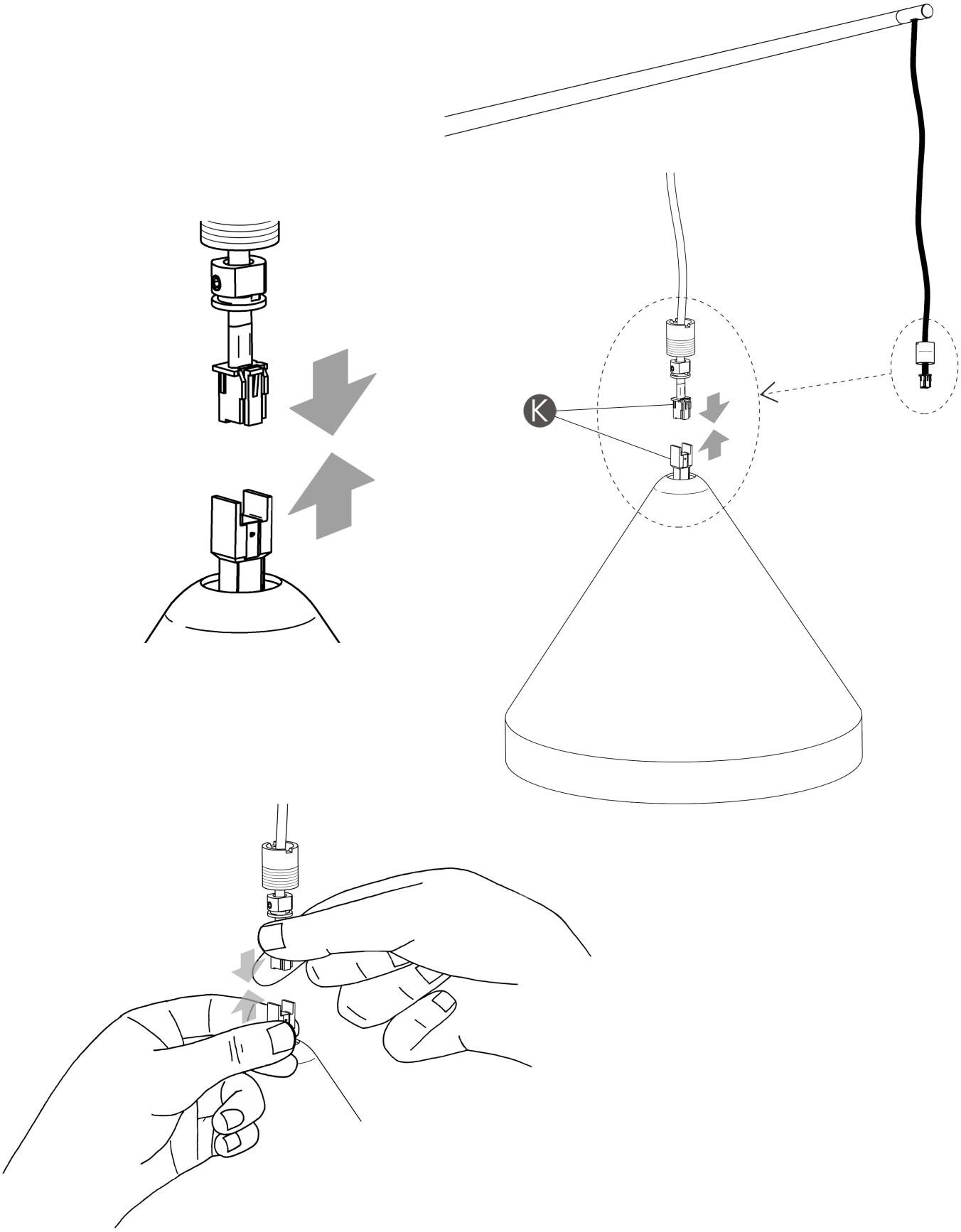

EN

21. Connect the terminals (K) of the supplied cable and the shade. Make sure that they are completely connected.

FR

21. Connectez les bornes (K) du câble fourni à celle de l'abat-jour. Assurez-vous de leur bonne connexion.

22

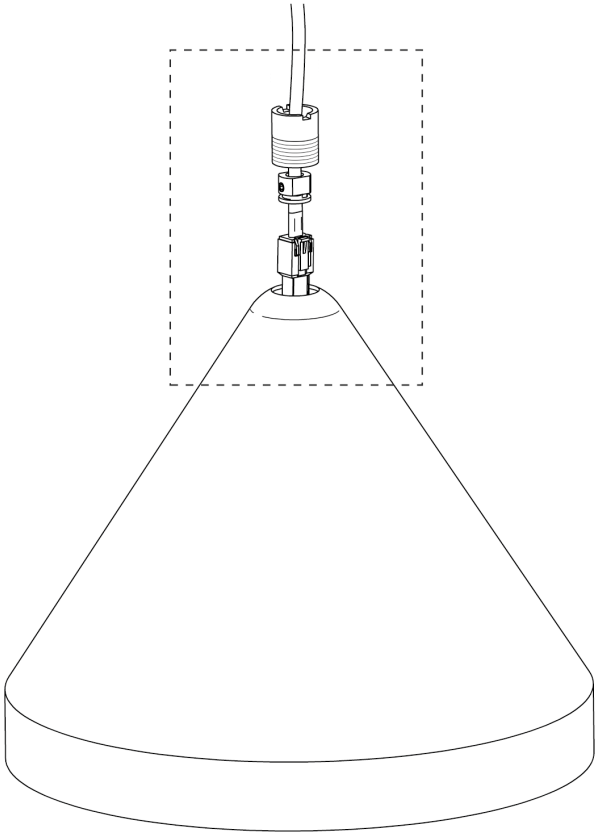

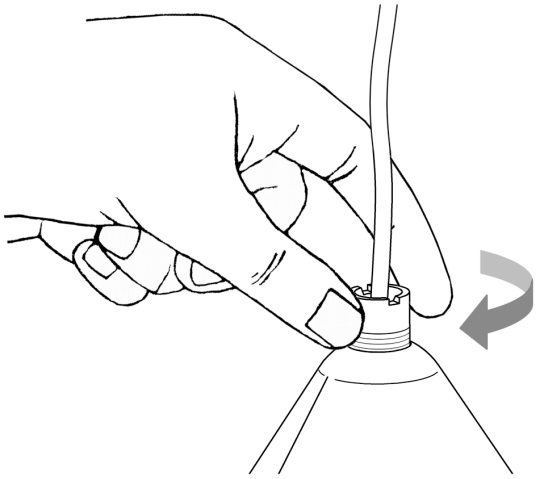

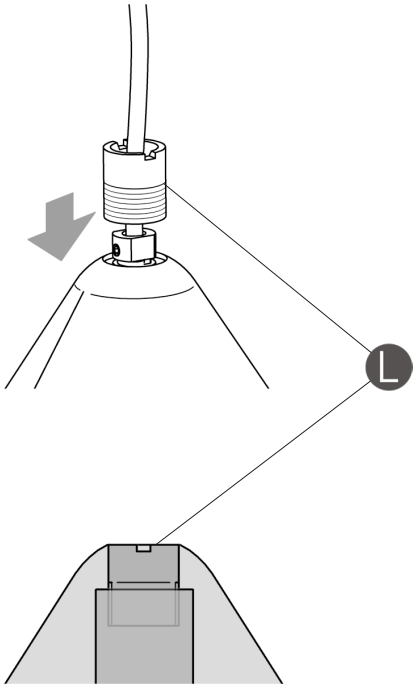

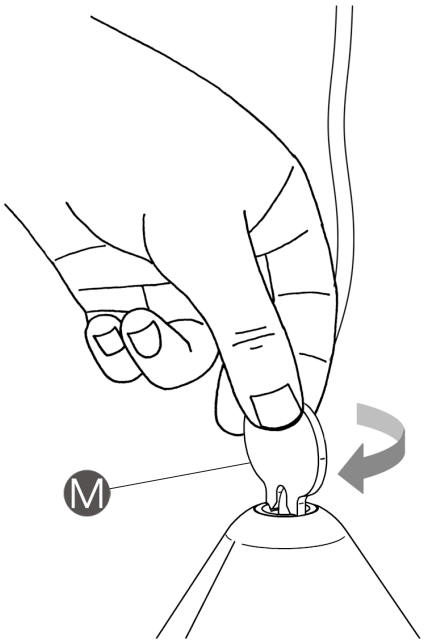

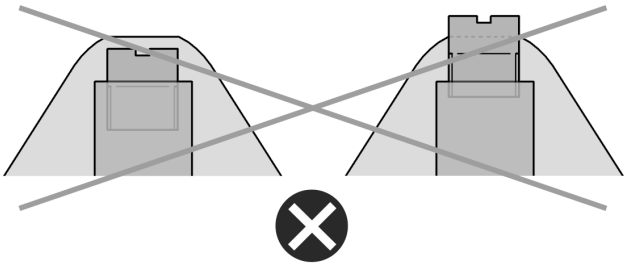

EN

22. Turn the element (L) by hand without the use of any tools. In order to complete the action use the key supplied (M).
IMPORTANT: Screw the element (L) until it is level with the upper part of the shade.

FR

22. Vissez la pièce (L) à la main, sans aucun outil. Pour visser la pièce jusqu'au bout, utilisez la clé fournie (M).
IMPORTANT : Vissez la pièce (L) jusqu'à ce qu'elle arrive au ras de la partie supérieure de l'abat-jour.

23

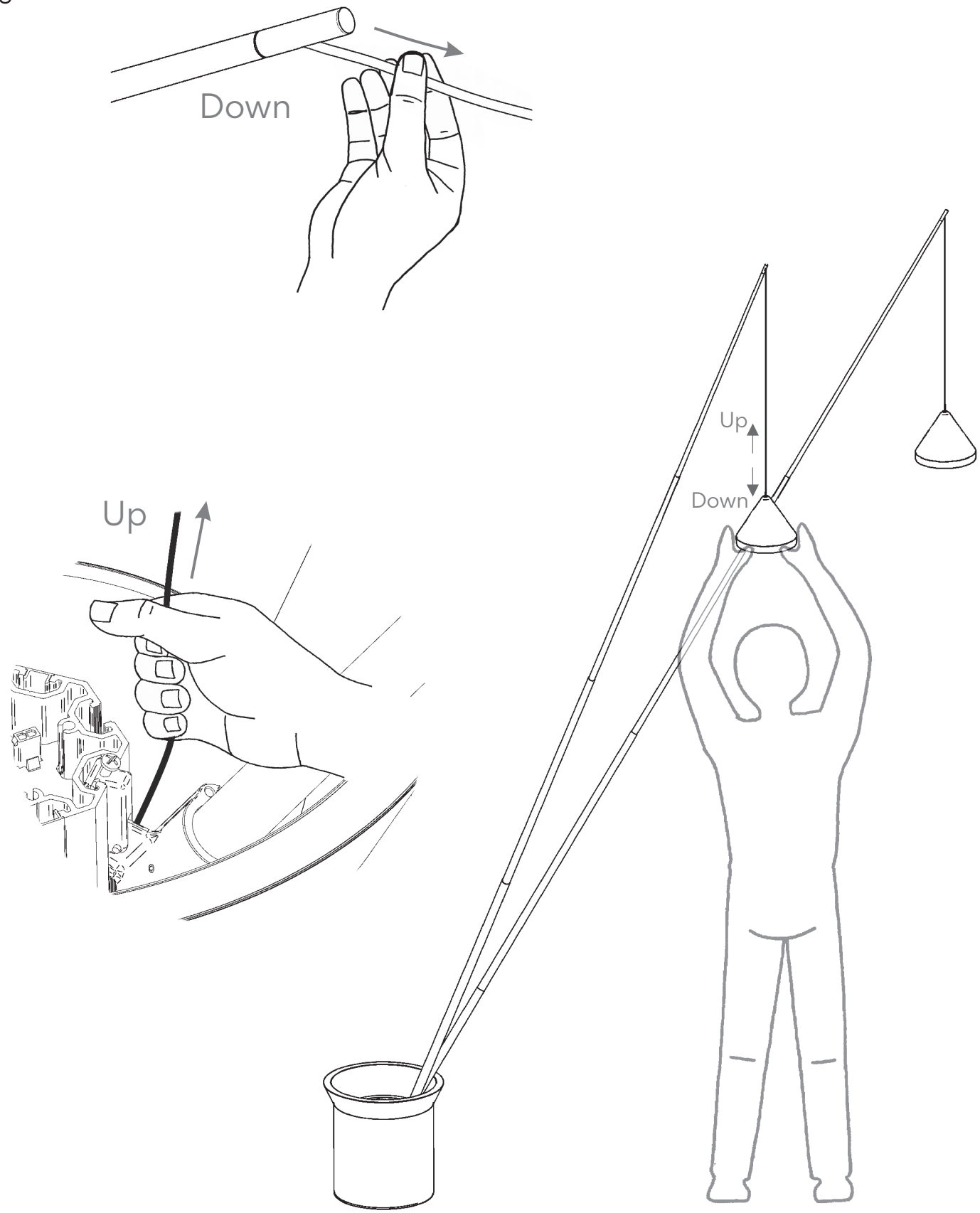

EN

23. WARNING: If necessary the heights of the shades can be adjusted between two people, one holding the shade and the other pulling the cable.

FR

23. ATTENTION : C'est uniquement entre deux personnes que vous pouvez, si nécessaire, régler de nouveau la hauteur des abat-jours, l'une tenant l'abat-jour, l'autre tirant sur le câble.

24

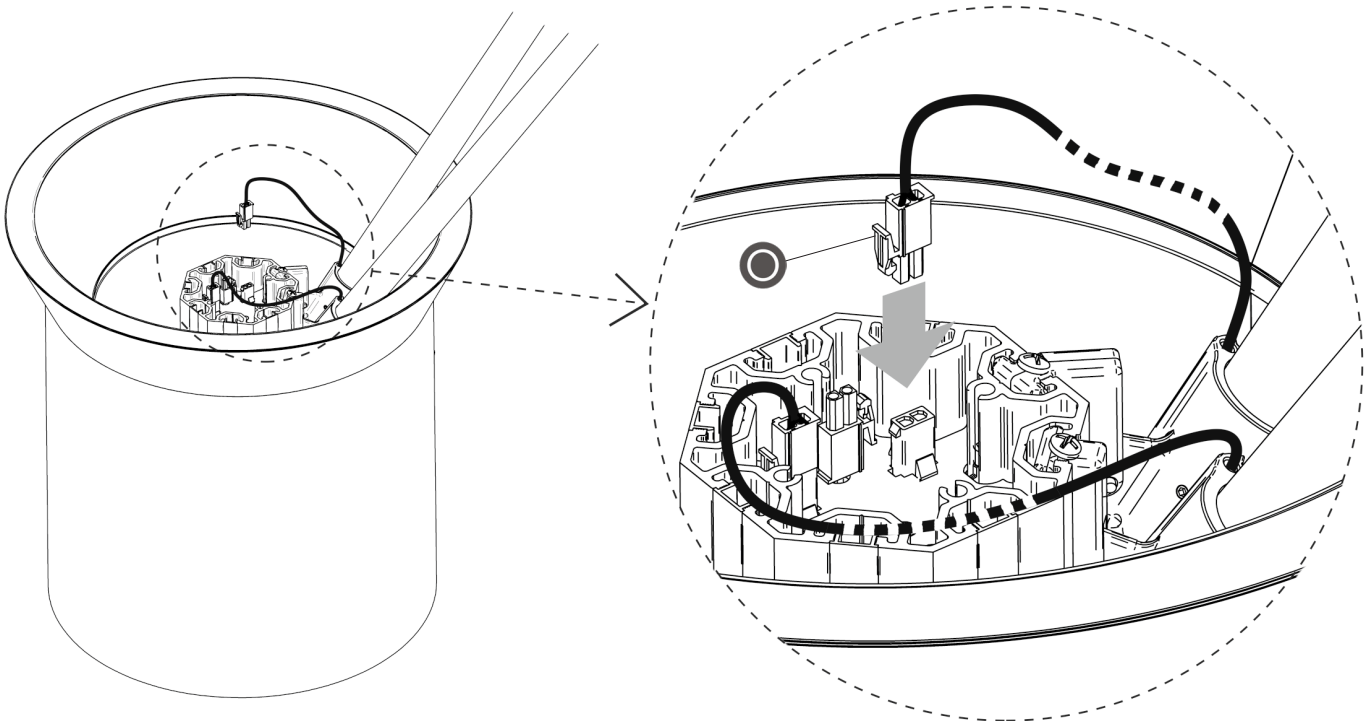

25

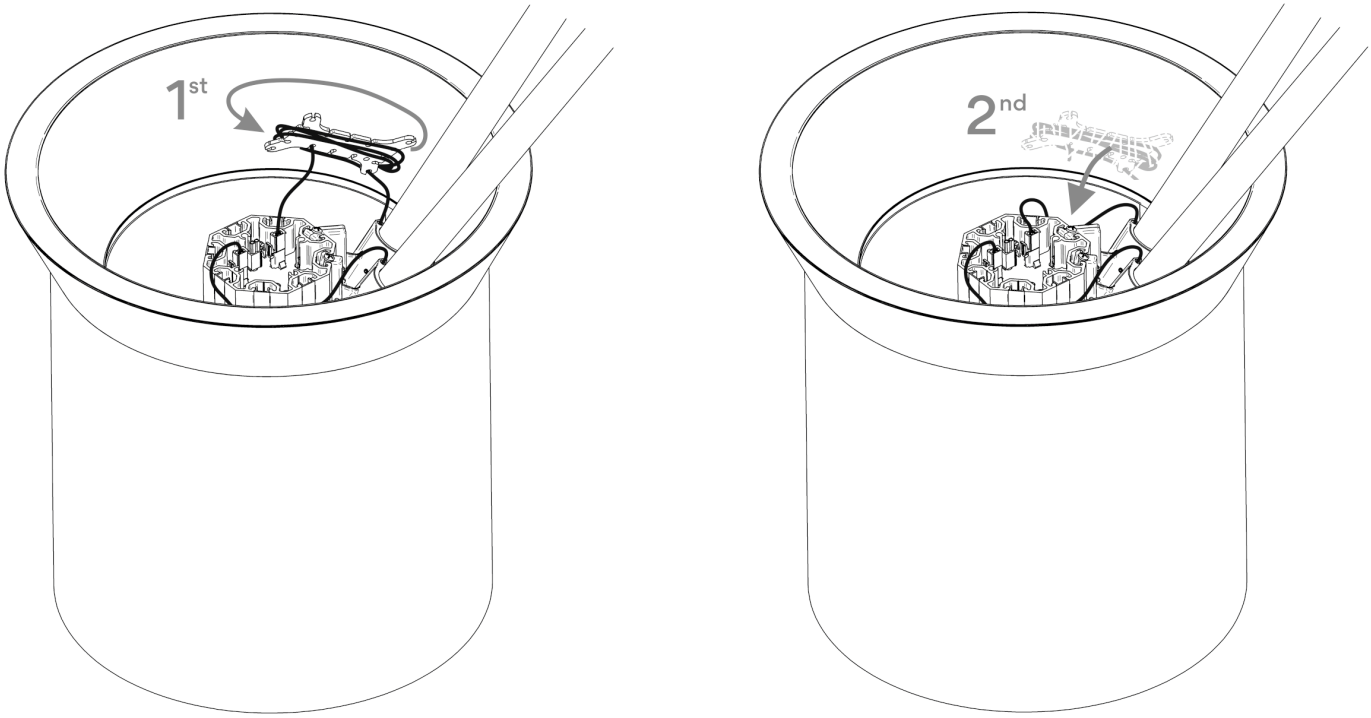

EN

24. Connect the switches (O) to the central core connectors.

25. Roll up the excess cable and place it within the base.

FR

24. Connectez les dominos (O) aux connecteurs du noyau central.

25. Enroulez le surplus de câble et placez-le dans la base.

26

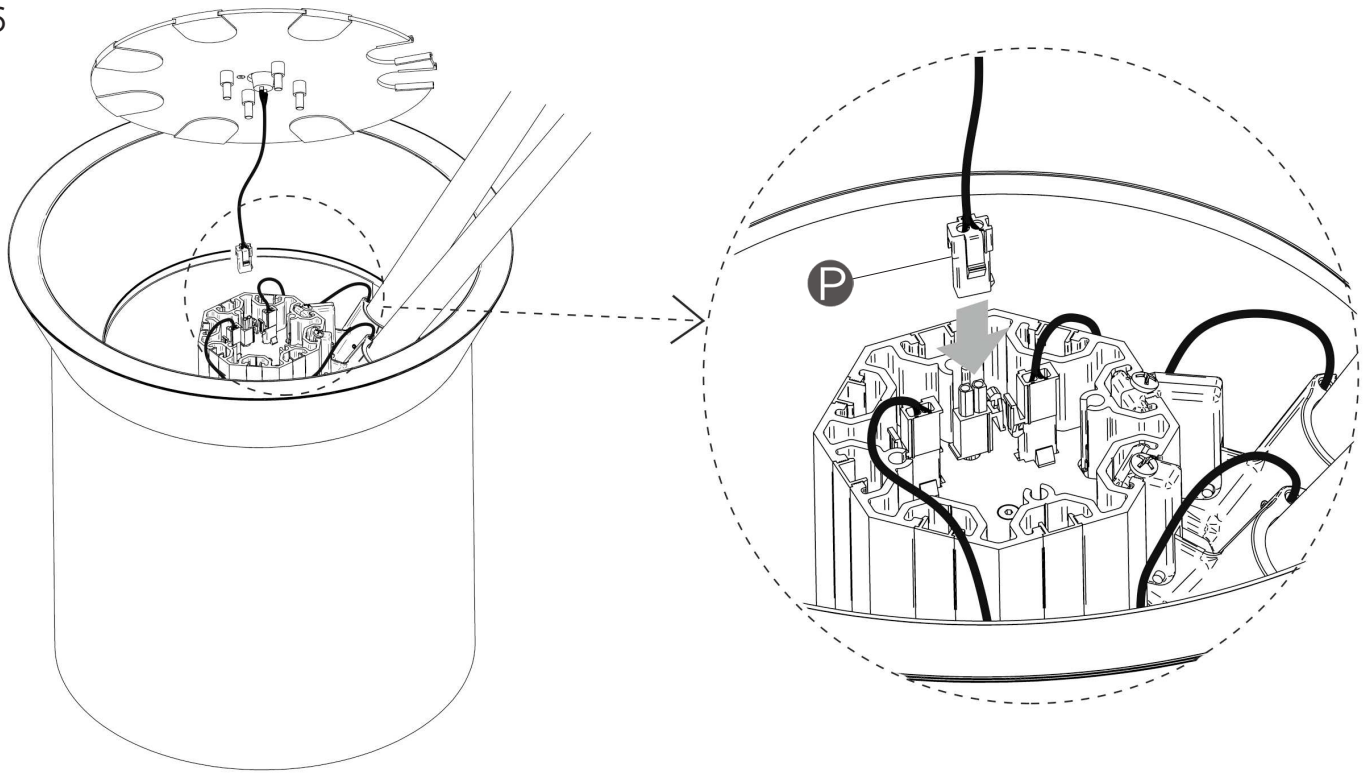

27

EN

26. Plug in the connector from the cover (P) identified with a sticker marked P.

27. Position the cover (B). To start with enter at an angle along the opening of the longest rod and then move the rods, if necessary, to coincide with the openings taking care not to scratch.
If scratched, they can be cleaned with a damp cloth to remove possible marks.

FR

26. Connectez le connecteur du couvercle (P) identifiable à un autocollant marqué P.

27. Replacez le couvercle (B) de la manière suivante : introduisez-le d'abord en l'inclinant vers l'emplacement de la tige la plus longue. Ensuite déplacez les tiges, si nécessaire, en prenant soin de ne pas les rayer, pour les faire coïncider avec les encoches du couvercle. Si elles se rayaient, vous pourriez les nettoyer avec un chiffon humide afin d'éliminer toute trace.

28

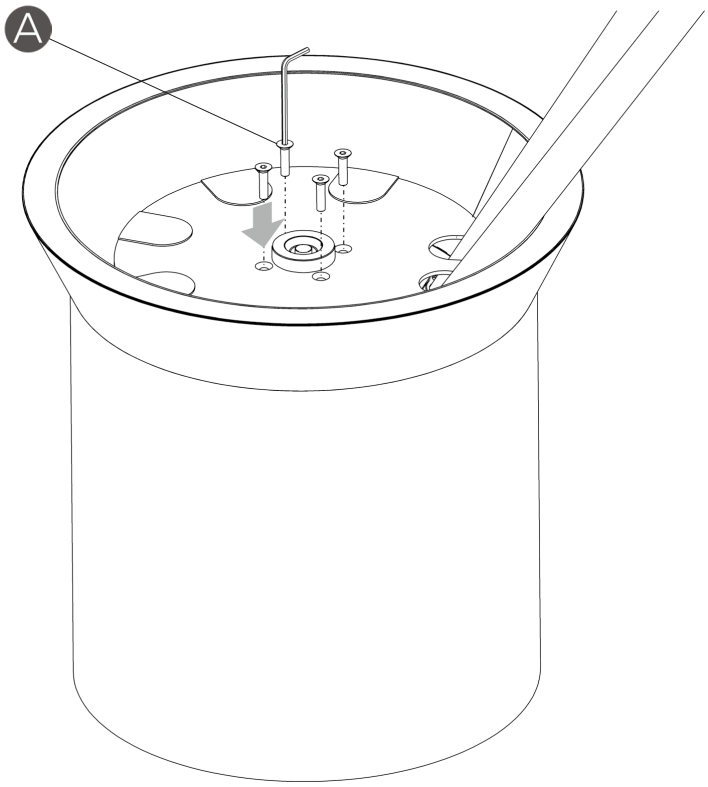

29

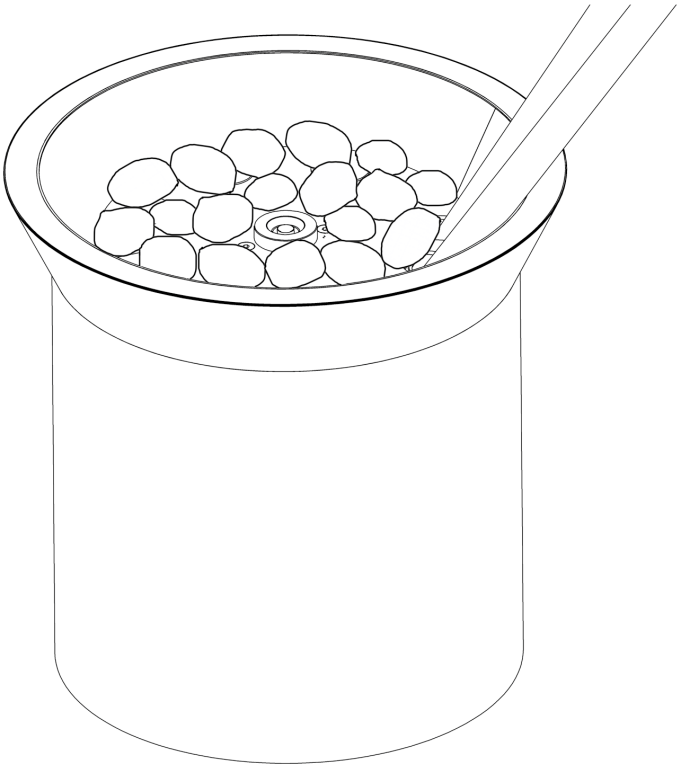

EN

28. Put in the screws (A).

29. Place the stones provided over the cover making sure not to obstruct the central button.

NOTE: In order to correct any problem with the overall performance disconnect from the network, this will reset the electrical system to the default settings.

FR

28. Revissez les vis (A).

29. Placez les cailloux fournis sur le couvercle en veillant à ne pas obstruer le bouton pousseur central.

REMARQUE : face à tout problème lié au variateur, déconnectez le luminaire du réseau électrique. De cette façon le système électrique sera réinitialisé suivant les paramètres originaux.

30

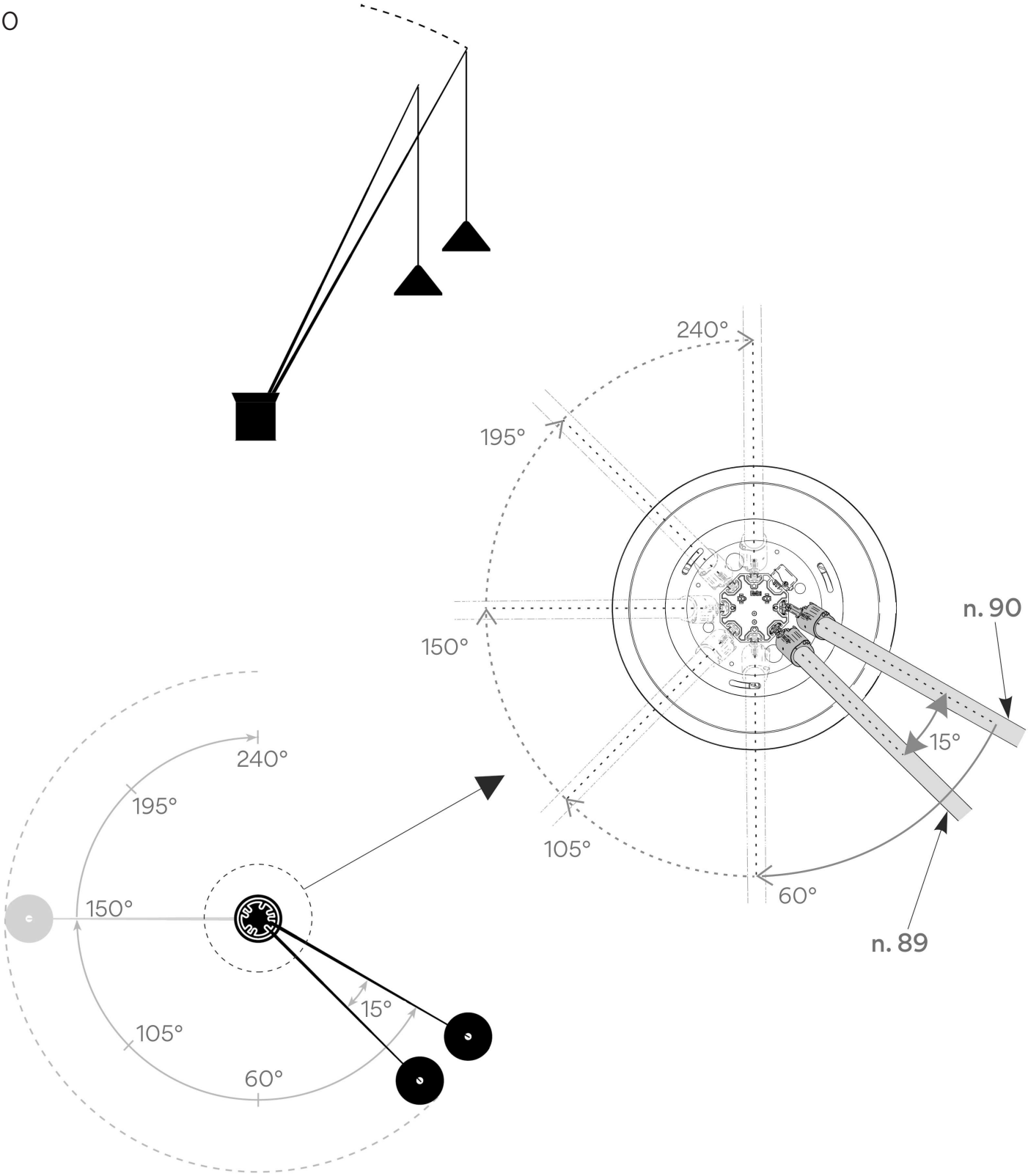

EN

30. Follow steps 31 to 33 inclusive, only if the position of the indicated rod is required.
The position of the rod marked with the number 89 can be assembled in an alternative position, in such a way that the angle between the rods is different.
The drawing indicates the five alternative positions and their corresponding angles.
VERY IMPORTANT: The rod marked with the number 90 cannot be assembled at any other angle than the one indicated.

FR

30. Suivez les instructions nº 31 à 33 inclues, uniquement si vous désirez changer la position de la tige indiquée.
La tige numéro 89 peut être ancrée dans une autre position que celle prédéterminée, de manière à ce que l'intervalle et l'angle entre les tiges soient différents. Le dessin indique les cinq positions possibles et leurs angles correspondants.
TRÈS IMPORTANT : La tige marquée du numéro 90 ne peut pas être placée dans une autre position que celle prédéterminée.

31

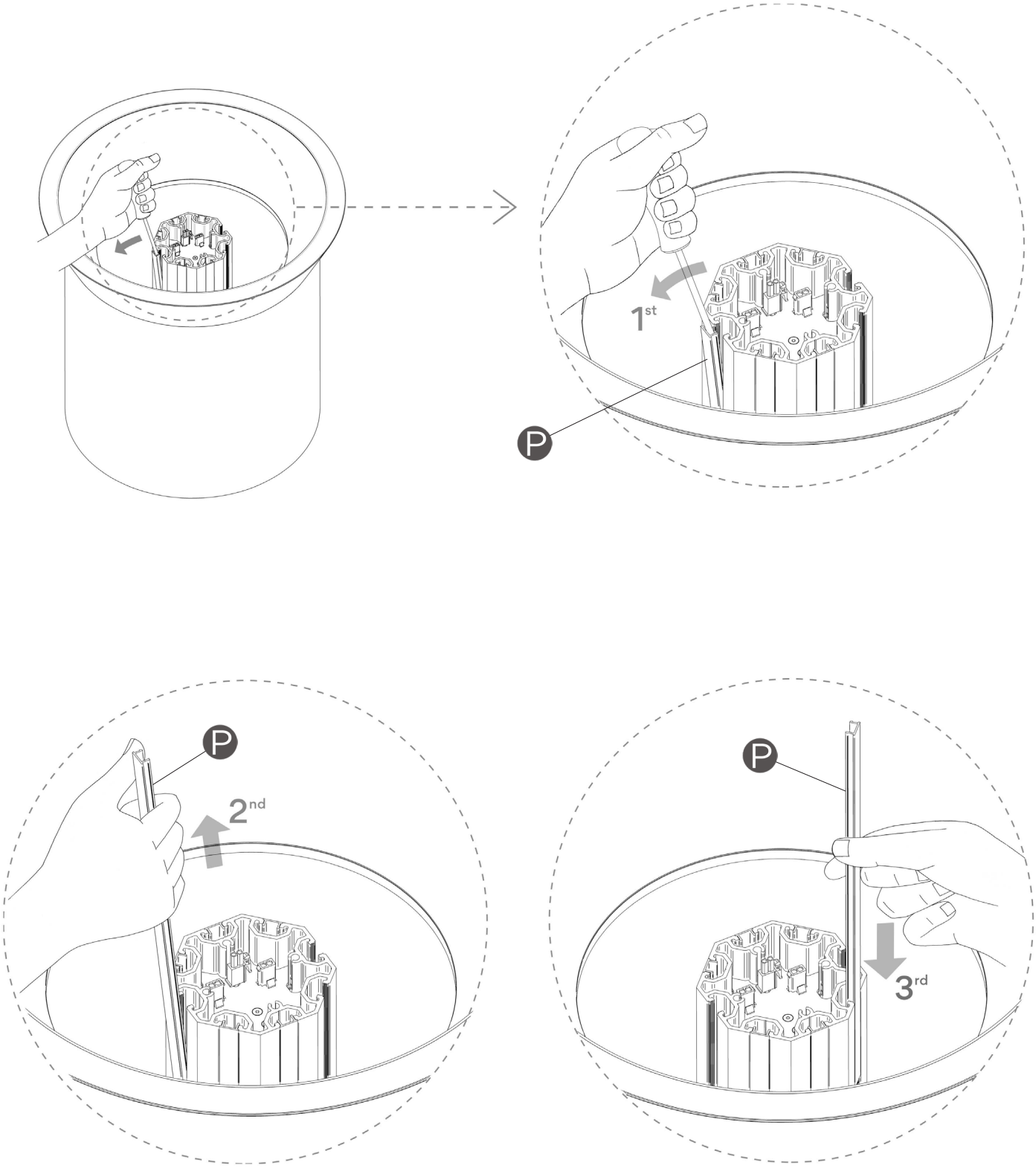

EN

31. Remove the guide (P) from the corresponding groove with the required position for the rod marked number 89. Then place the same guide (P) in the groove that is not being used.

FR

31. Retirez le rail (P) de la rainure où vous voulez monter la tige nº 89. Replacez-le ensuite (P) dans une rainure non utilisée.

32

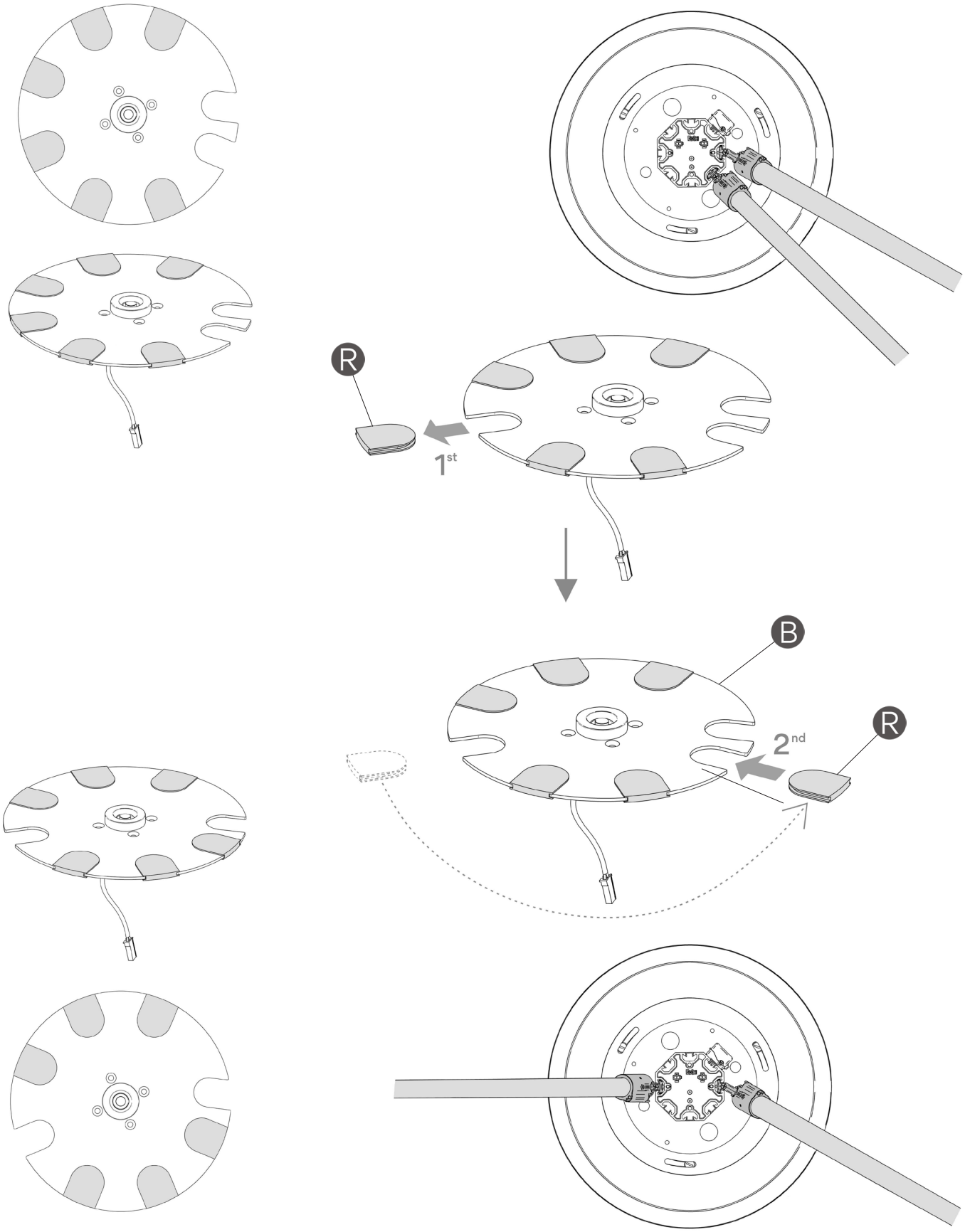

EN

32. The cover (B) comes equipped with 6 protective plastic covers (R), protecting the gaps through which the rods must be passed. The protective cover (R) must be removed from the gap through which the rod to be moved will pass and then fitted to the gap remaining where no rod is provided.

FR

32. Le couvercle (B) est équipé de 6 protections en plastique (R) laissant disponibles deux encoches où placer les tiges. En cas de changement de position d'une tige, retirez la protection (R) de l'encoche où vous désirez placer la tige, et replacez la protection sur l'encoche inutilisée.

Maintenance

Use a slightly-wet cotton cloth for cleaning.

In case of malfunction or damage, please contact the retailer who sold the lamp.

Entretien

Pour nettoyer le luminaire, utilisez un chiffon en coton légèrement humidifié d'eau.

En cas d'incident ou de non fonctionnement du luminaire, contactez directement l'établissement où vous l'avez acheté.

VIBIA

VIBIA

Assembly instructions / Instructions de montage

North

Design by Arik Levy

Version U01

Supplied material / Matériel fourni

	5622
1. Allen key / Clé Allen	**1 un.**
2. Key / Clé	**2 un.**
3. Shade / Abat-jour	**2 un.**
4. Base / Base	**1 un.**
5. Counterweight / Contrepoids	**4 un.**
6. Stones / Cailloux	**1 un.**
7. Rod / Tige	**2 un.**
8. Kit for convert to fixed luminaire / kit à transformer en luminaire fixe	**1 un.**

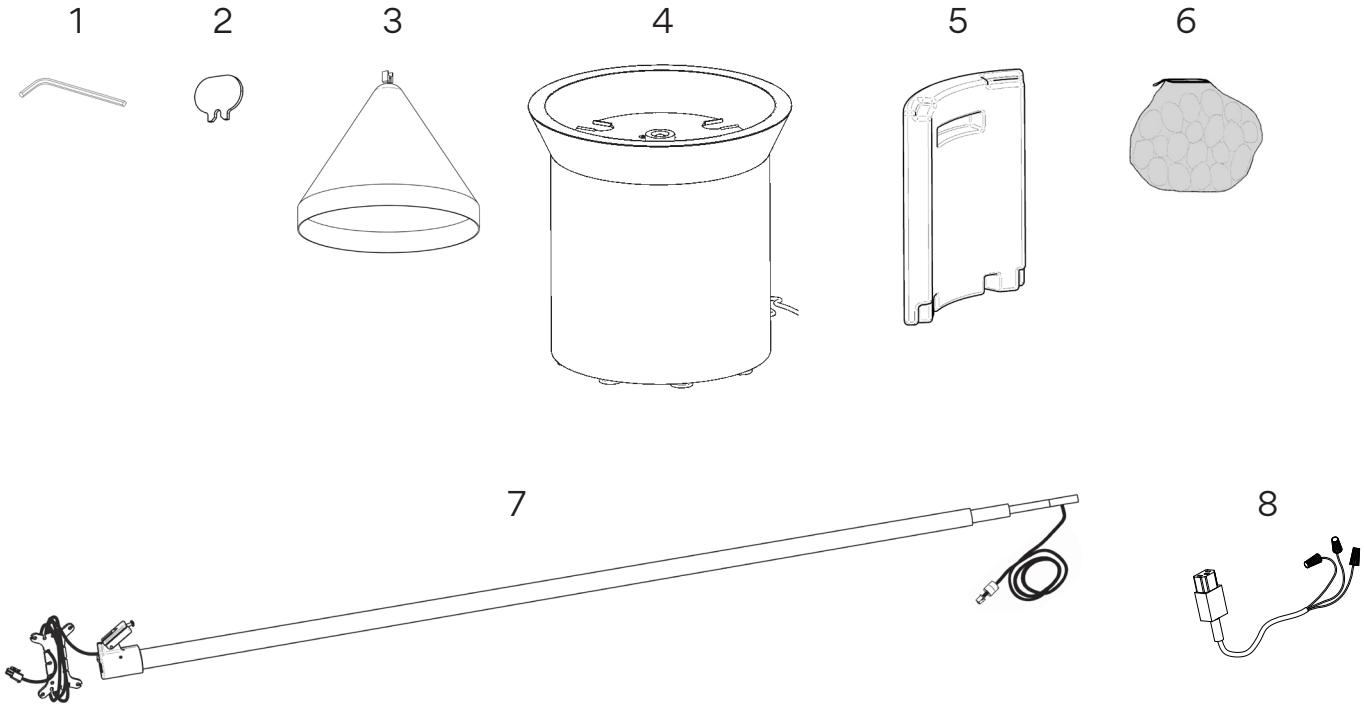

Technical specifications / Caractéristiques techniques

5622

Net Weight / Poids net 179.12 lbs. 3 x LED 9W 350mA IP20 c UL us ~ 50-60 Hz 120 V DRY LOCATION

IP20

Product protected against solid object as big as or bigger than 1/2". No protection against water.

Produit protégé contre les intrusions de corps solides de taille égale ou supérieure à 1/2". Non protégé contre l'eau.

120 V

cULus Certification valid only for 120V service voltage.

cULus Certification valable uniquement pour une tension de service de 120V.

~

Alternating current.

Courant alternatif.

DRY LOCATION

This lamp is for indoor use only, excluding bathrooms or any type of damp surface.

Cette lampe est exclusivement destinée à une utilisation en intérieur, à l'exclusion des salles de bain et de tout type de surface humide.

Caution

Before assembling and installing this product, carefully read the following:

- CAUTION: To avoid possible electrical shock, make certain electricity is shut off at main panel before wiring.
- This product must be installed in accordance with the national and local electrical codes. If you are not familiar with wiring, you should use a qualified electrician to avoid hazards involved.
- If the steel cable or the power cord of this lamp is damaged, it must be replaced only by the manufacturer or their technical service or by a person capacitated to this effect to avoid any risk.
- We recommend reading the manual before installing the lamp. Keep this instructions for future reference.
- Do not disassemble, modify or try to repair this fitting. In order to get technical assistance contact VIBIA. Any change or modification to the light fitting can null the manufacturer's guarantee.
- All electronic products and batteries must be taken to separate waste collection points at the end of their working lives, they must not be disposed of in normal household waste. It is the responsability of the user to dispose of the equipment using a designated collection point or service for separate recycling of waste electrical and electronic equipment (WEEE) and batteries according to local laws.
- ⚠ WARNING: The products distributed by Vibia Inc. may contain chemicals known to the State of California to cause cancer and birth defects or other reproductive harms. For more information go to www.P65Warnings.ca.gov

Attention

Avant de procéder à l'assemblage et à l'installation de ce luminaire, lisez attentivement les considérations suivantes:

- ATTENTION : avant de réaliser toute connexion électrique, vérifiez que le courant au compteur de votre installation est bien coupé, afin d'éviter de possibles décharges électriques.
- L'installation électrique de ce produit doit être conforme aux normes électriques nationales ou locales. Si vous n'êtes pas habitué aux travaux d'électricité, lors de cette installation, veuillez employer les services d'un électricien qualifié dans le but d'éviter les dangers qu'elle implique.
- En cas de détérioration, le câble flexible ou cordon d'alimentation de ce luminaire ne devra être remplacé que par le fabricant, son service technique, ou toute autre personne de qualification équivalente, afin d'éviter tout risque.
- Nous vous recommandons de lire le manuel avant de commencer l'installation du luminaire. Conservez ces instructions pour de futures consultations.
- Ne démontez pas le luminaire, ne le modifiez pas et n'essayez pas de le réparer. Pour bénéficier d'une assistance technique, contactez VIBIA. Toute altération ou modification du luminaire peut annuler la garantie du fabricant.
- Tous les produits électroniques et toutes les batteries doivent être apportés à des points de collecte distincts de ceux des ordures ménagères normales lorsqu´ils arrivent en fin de vie. Il incombe à l´utilisateur de se débarraser de l´equipement dans un point de collecte ou auprès d´un service spécifiquement désignés pour le recyclage des déchets électriques et des équipements électroniques (DEEE) ainsi que des batteries, dans le respect de la législation locale.
- ⚠ ATTENTION : Les produits distribués par Vibia Inc. peuvent contenir des substances chimiques reconnues par l'État de Californie comme étant cancérigènes, pouvant provoquer des malformations de naissance ou nuire à la reproduction. Pour plus de renseignements veuillez consulter www.P65Warnings.ca.gov

1

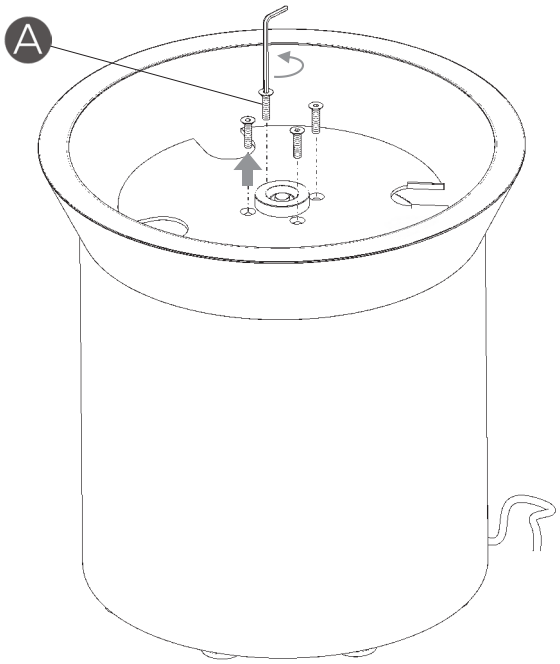

2

EN

IMPORTANT NOTICE:
Switch off the mains before installing the lamp.

1. Remove the 4 screws (A) from the cover using the supplied Allen key.

2. Remove the cover (B).

FR

IMPORTANT :
Débranchez l'alimentation électrique avant d'effectuer l'installation du luminaire.

1. Dévissez les 4 vis (A) du couvercle à l'aide de la clé Allen fournie.

2. Retirez le couvercle (B).

3

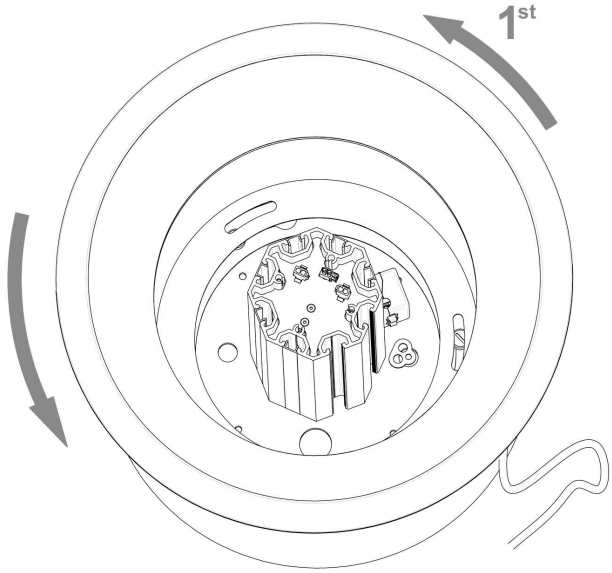

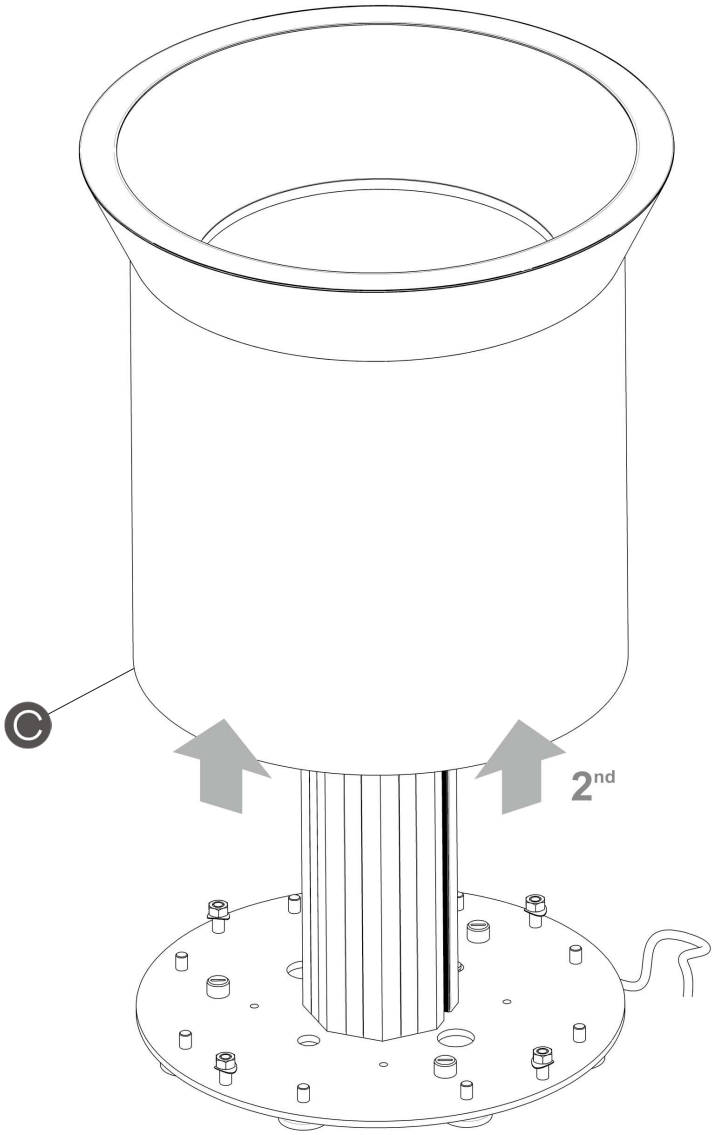

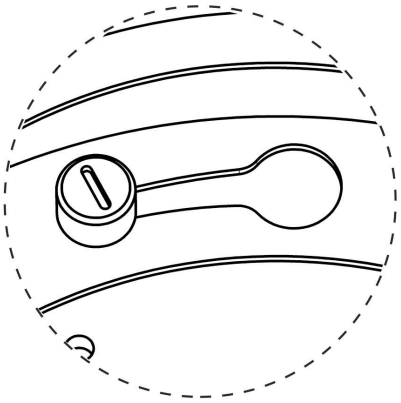

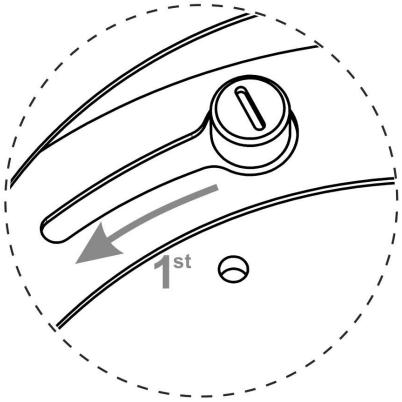

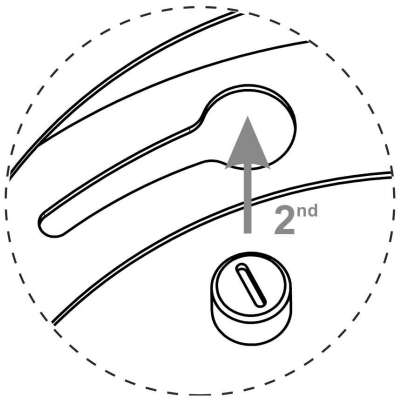

EN

3. Grab the carcass (C) tightly and turn anti clock wise, following the arrows to loosen, then pull the carcass upwards in order to disassemble.

FR

3. Dégagez le corps (C) de la base en le faisant tourner vers la gauche, dans le sens indiqué par les flèches, pour le libérer de son ancrage, puis levez-le.

4

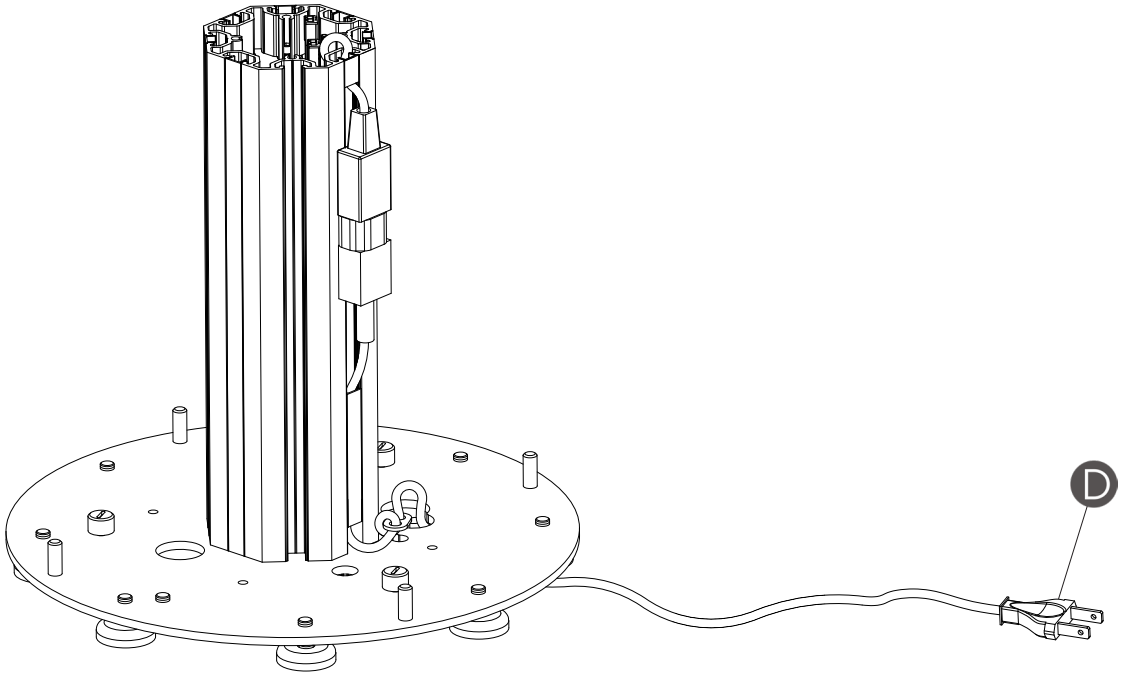

5

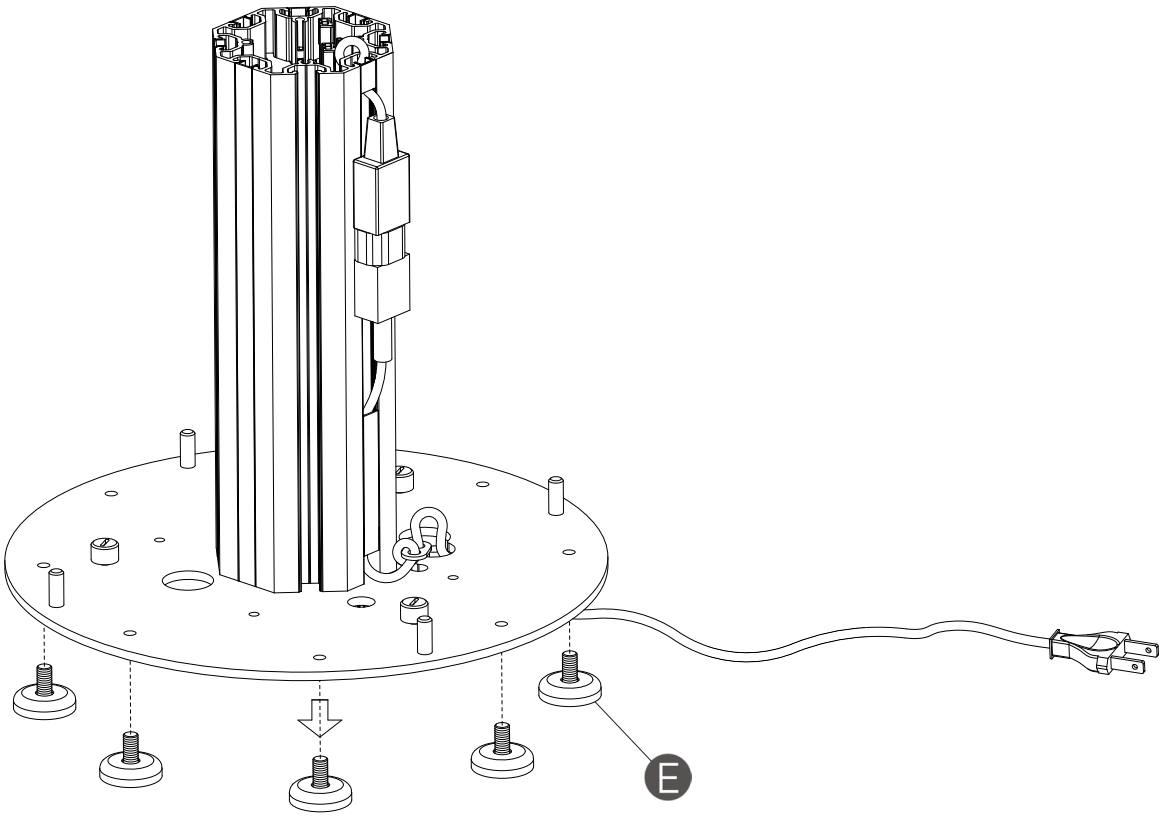

EN

4. The base is ready to plug into an electrical current using the plug (D) attached to the cable.

IMPORTANT: For converting to a fixed lamp the light fitting must be attached to the ground following all the steps described below. For the fitting to remain moveable leave out steps 5 through 7 and continue till step 10

5. If installation using the cable of existing electrical connection remove of the levelling feet (E).

FR

4. La prise (D) montée sur le câble vous permet de connecter directement la base à une prise de courant.

IMPORTANT : Si vous désirez que le luminaire soit fixe, il faut visser la base au sol. Dans ce cas, suivez les instructions qui suivent. Si vous désirez que le luminaire soit amovible, suivez les instructions à partir du nº 10.

5. Si vous voulez connecter votre luminaire au câble électrique de votre installation, veuillez retirer les pieds niveleurs (E).

6

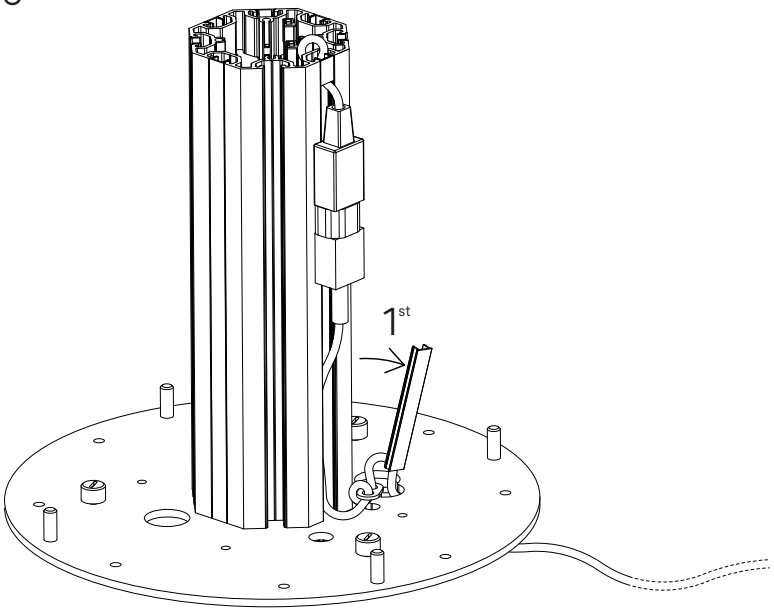

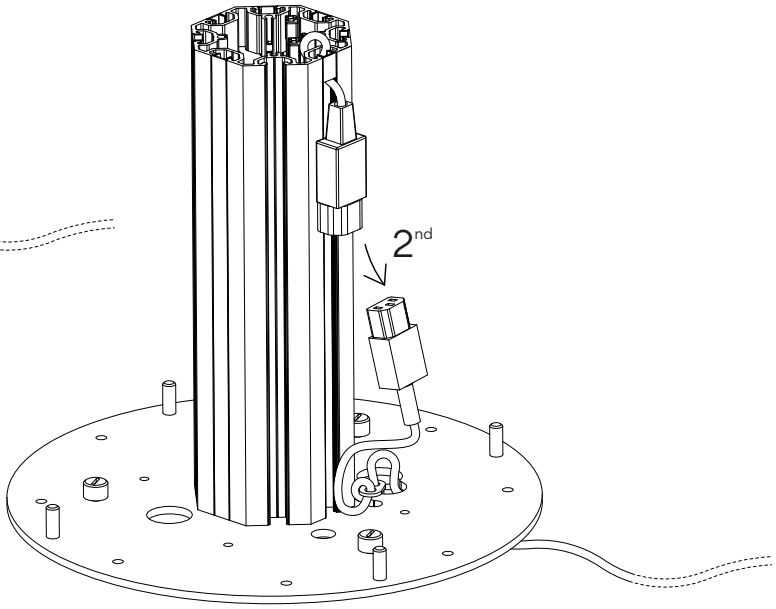

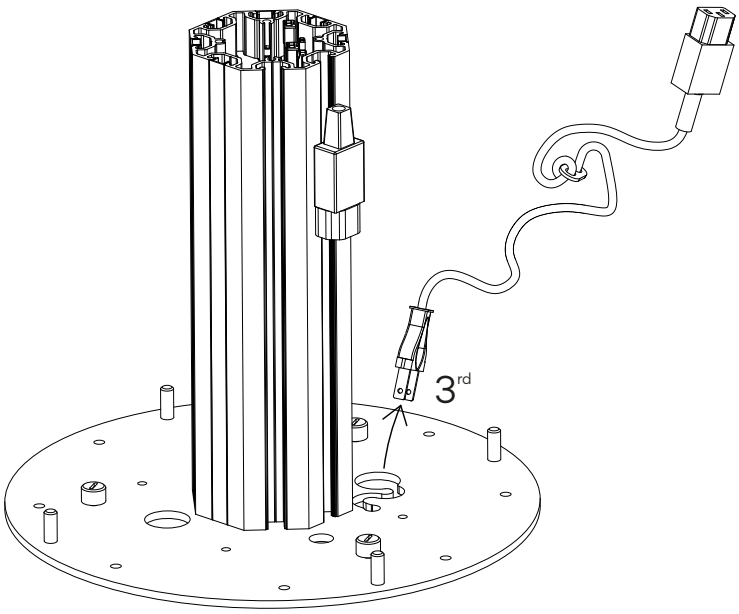

EN

6. Remove the assembled cable. Pass the cable through the hole in the base.

FR

6. Démontez le câble installé puis passez votre câble par le trou situé sur le socle de la base.

7

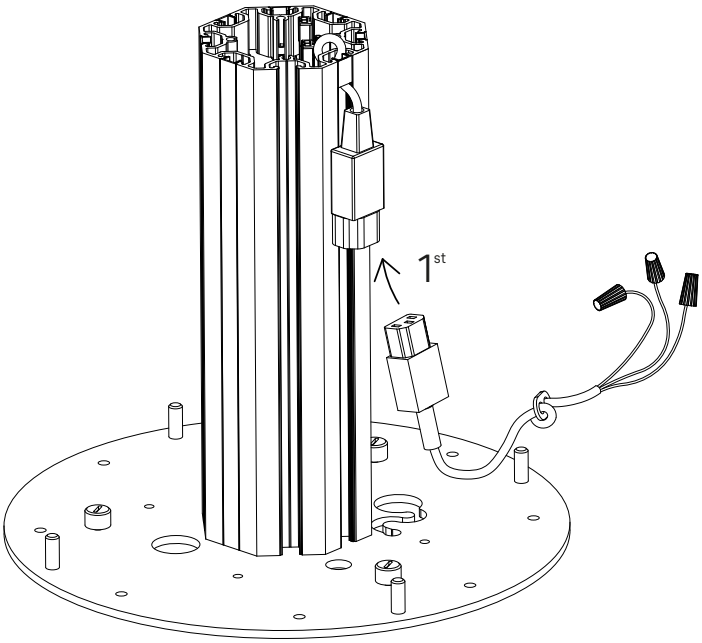

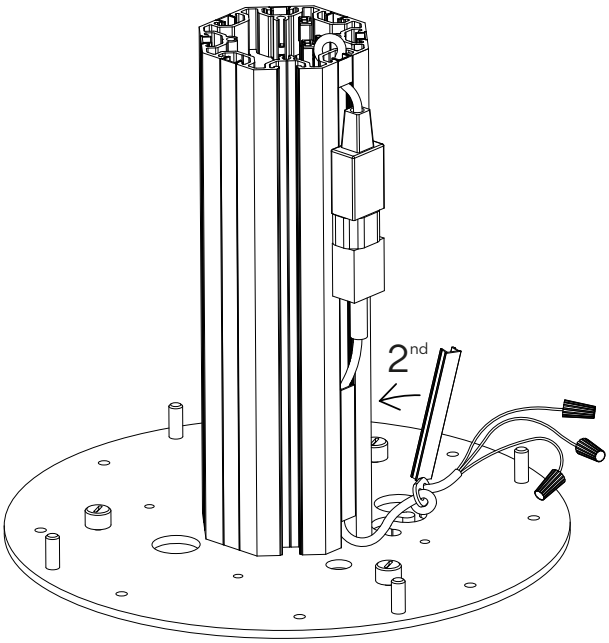

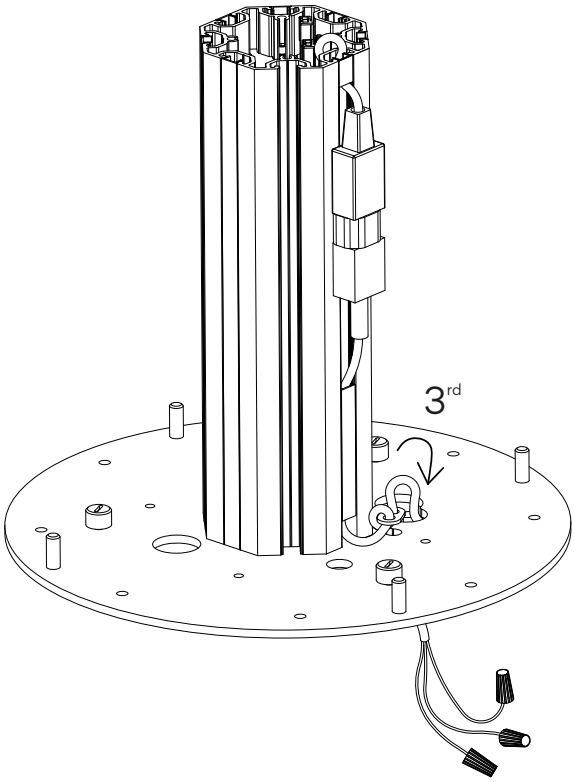

EN

7. Attach the cable provided replacing the cover plate previously removed from the step before and passing the cables through the opening in the base.

FR

7. Installez le câble fourni en replaçant la réglette que vous aviez retirée à l'étape précédente, puis introduisez les câbles par le trou situé sur le socle de la base.

8

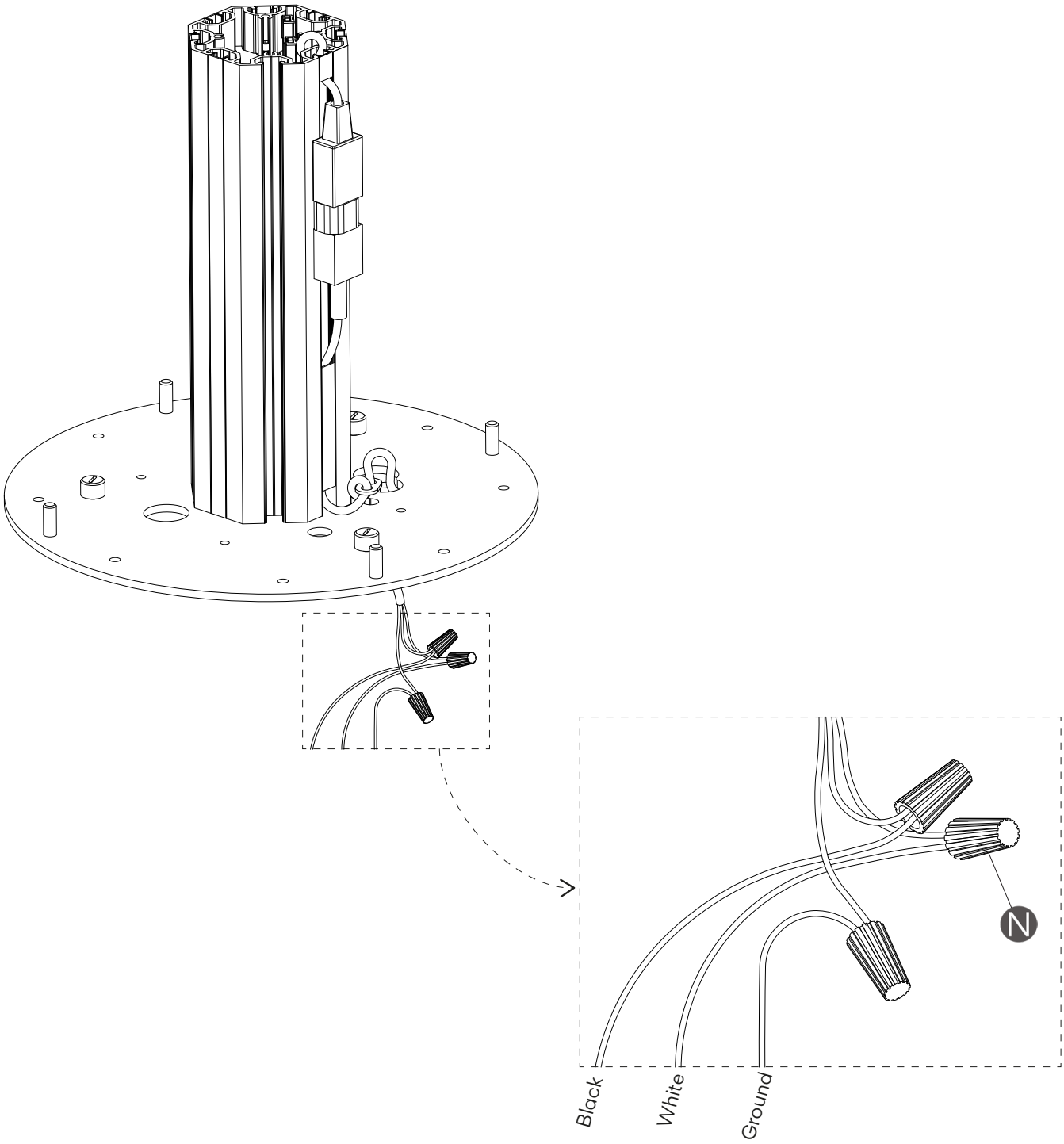

EN

8. Connect the white wire of the fixture to the white wire of the supply circuit. Connect the black wire of the fixture to the black wire of the supply circuit. Secure with the electrical wire nuts (N) and seal connections with electrical tape. Connect the fixture ground wire and the supply ground wire to the ground screw on the round cross bar using the ground terminal.
Push the connections and all excess wire to the interior of the junction box.

FR

8. Raccordez le câble blanc du luminaire au câble blanc de votre installation électrique. Raccordez le câble noir du luminaire au câble noir de votre installation. Reliez les câbles aux connecteurs de câbles (N) et enveloppez le raccord de scotch électrique isolant. Connectez la prise de terre du luminaire et la prise de terre de l'installation sur la vis de terre sur la traverse universelle ronde en utilisant la borne de terre.
Poussez les branchements et l'excès de câble à l'intérieur du boîtier de raccordement.

9

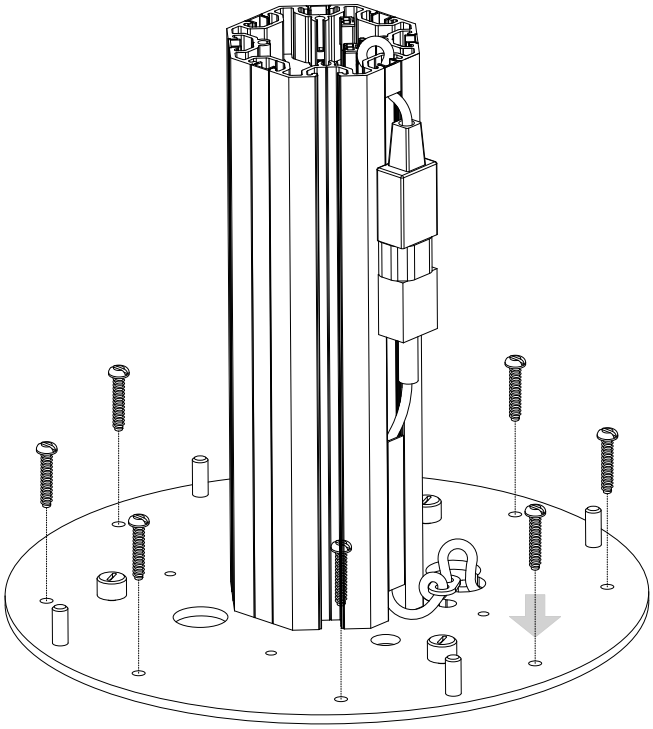

10

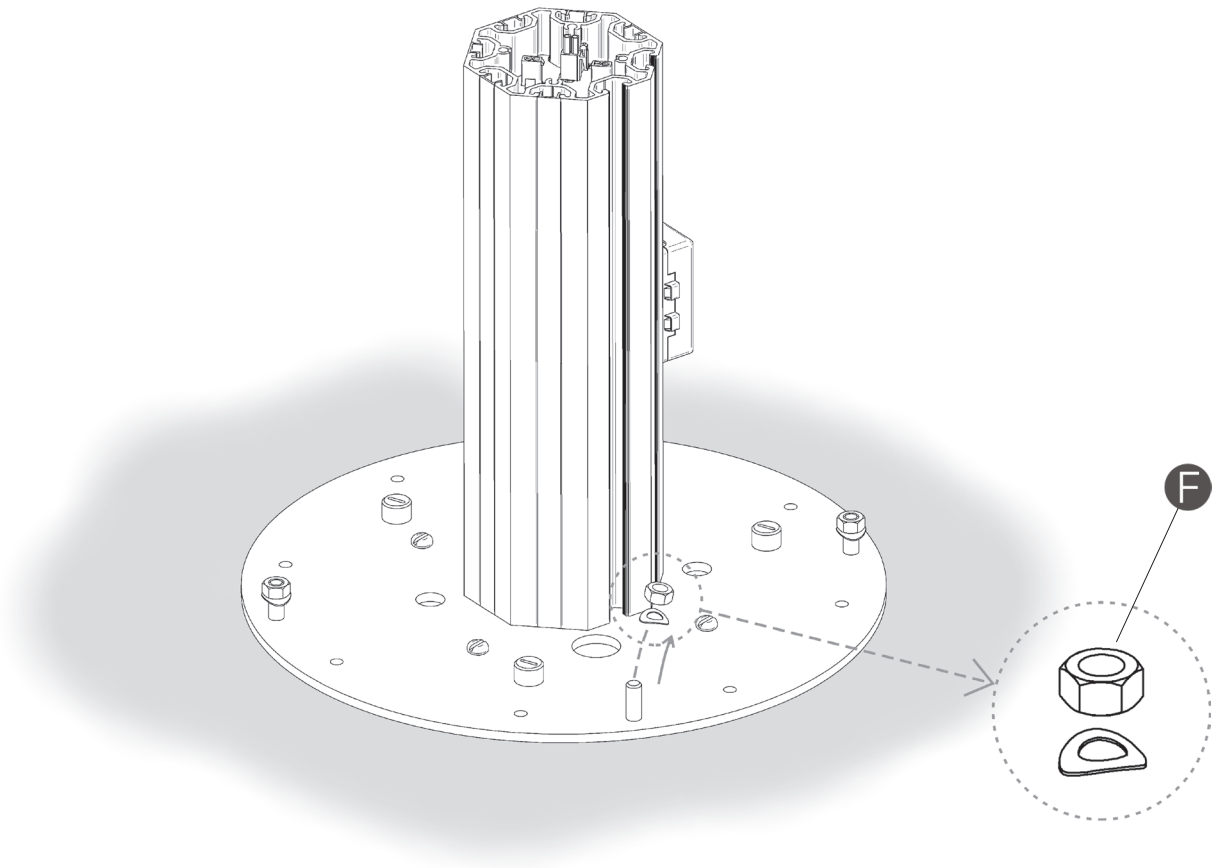

EN

9. Attach to the floor using the most appropriate screws and plugs for that surface.
The luminaire must be fixed indepently of the outlet box.

10. Undo the nuts and washers (F) from the foundation bolts.

FR

9. Fixez le socle au sol à l'aide de vis et de chevilles appropriées à la surface.
Ce luminaire doit être monté independamment d´une boîte de connexion.

10. Dévissez les écrous et les rondelles (F) des boulons du socle.

11

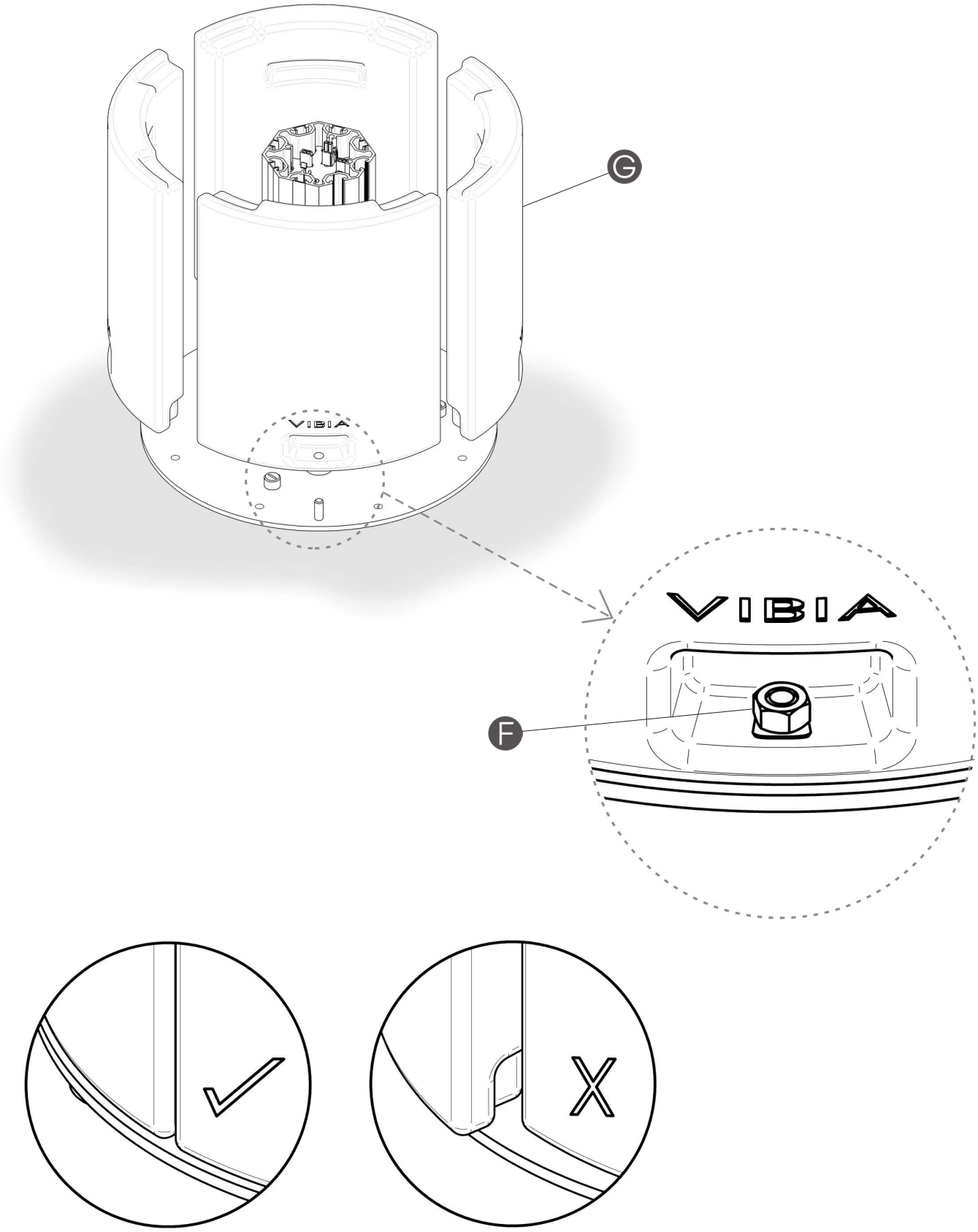

EN

11. Place the four counterweights (G) supplied and fix them with the nuts and the washers (F) previously disassembled.
Before tightening the screws make sure that the counterweights do not protrude over the base.

FR

11. Placez les quatre contrepoids (G) fournis et fixez-les avec les écrous et les rondelles (F) préalablement démontés. Avant de resserrer les vis, assurez-vous que les contrepoids ne dépassent pas du socle.

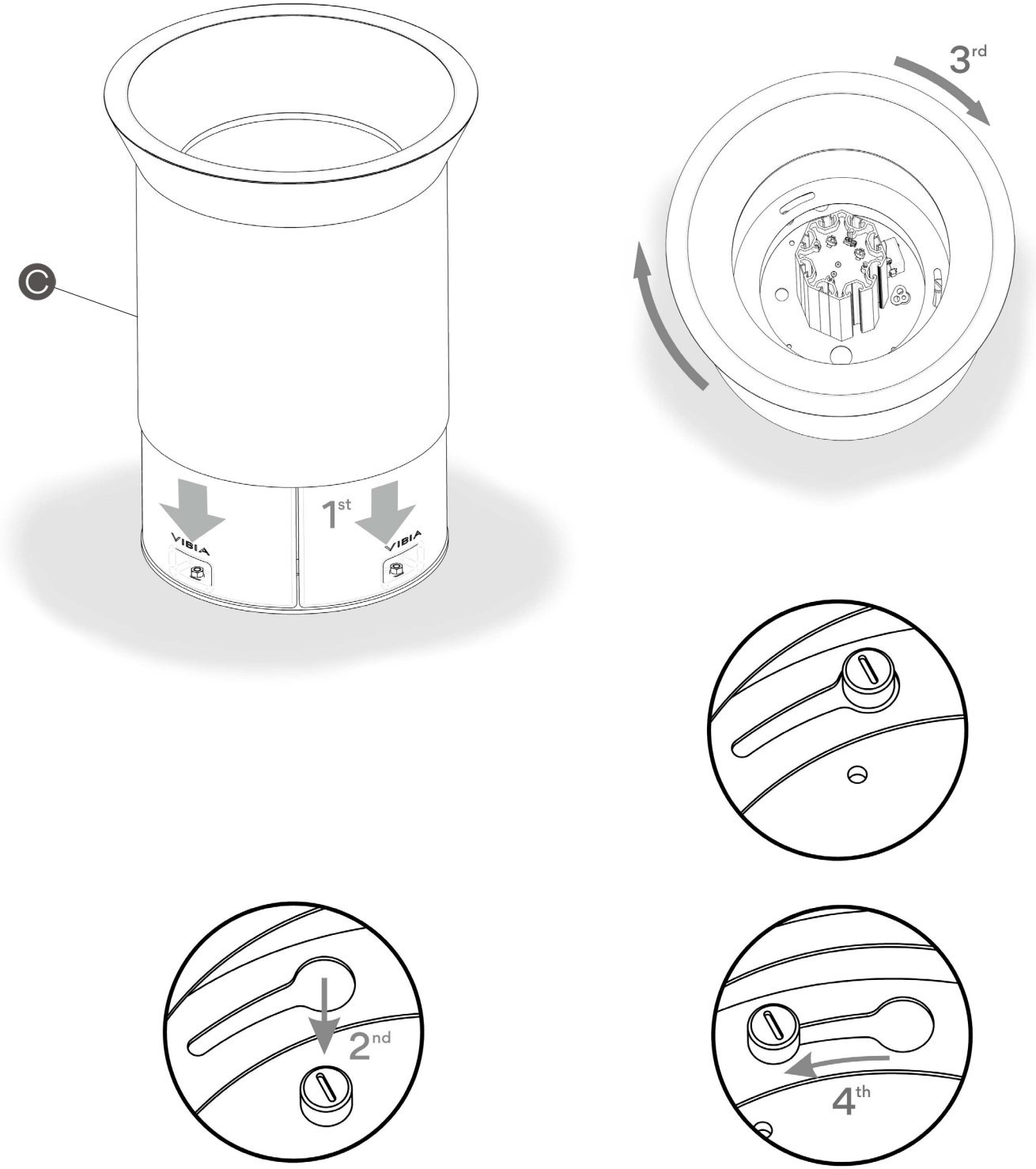

EN

12. Position the carcass (C). Place a slight pressure downwards and rotate in such a way that the gold coloured screws of the base are completely within the fastening holes.

FR

12. Replacez le corps (C) de la base. Exercez une légère pression vers le bas et faites pivoter de manière à ce que les vis dorées de la base soient complètement à l'intérieur des trous de fixation.

13

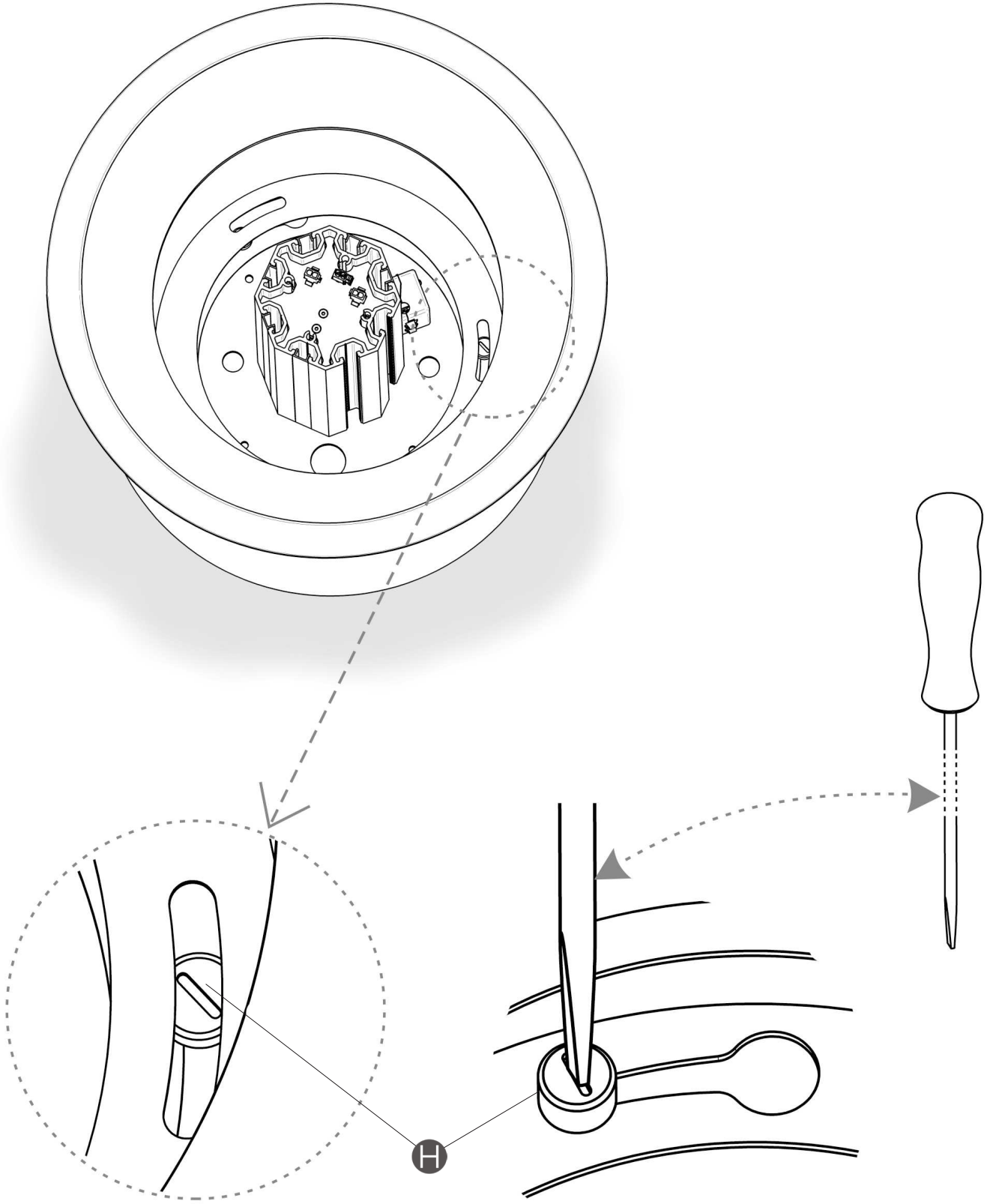

EN

13. Through the three slots, tight the three gold coloured screws (H) using the correct screwdriver.

FR

13. À travers les trois fentes, vissez les trois vis dorées (H) avec un tournevis approprié.

14

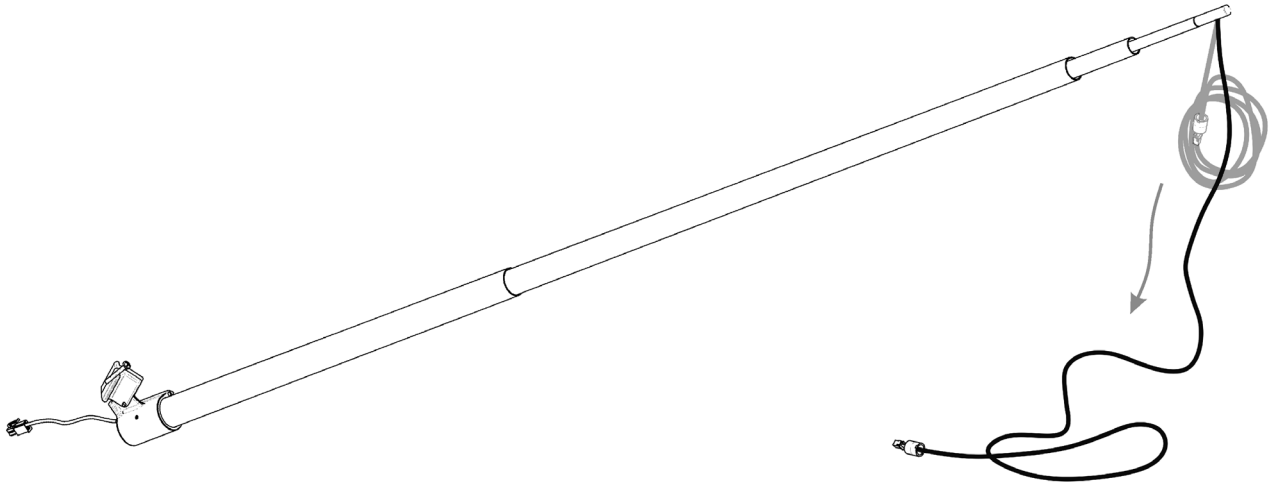

15

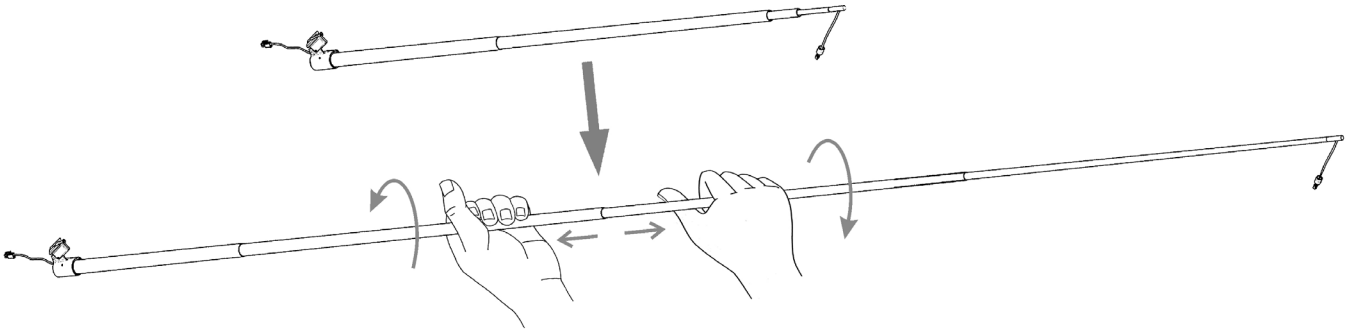

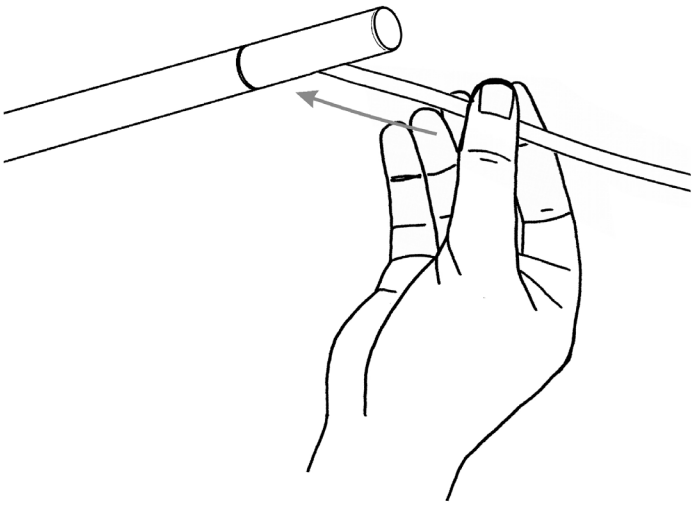

EN

14. Unroll the cable.

15. Extend the rods. They must be tightened from the sections outwards and rotated to complete, making sure that they are securely fixed.
IMPORTANT: As the various sections are being tightened, attach the electrical cable, it should be pulled as shown on the drawing.

FR

14. Déroulez le câble.

15. Étirez les tiges. Les différentes sections doivent être bloquées en les faisant pivoter sur elles-mêmes. Vérifiez qu'elles sont solidement montées.
IMPORTANT : Pendant le serrage des différentes sections, accompagnez le câble électrique qui doit sortir par l'extrémité fine de la tige.

16

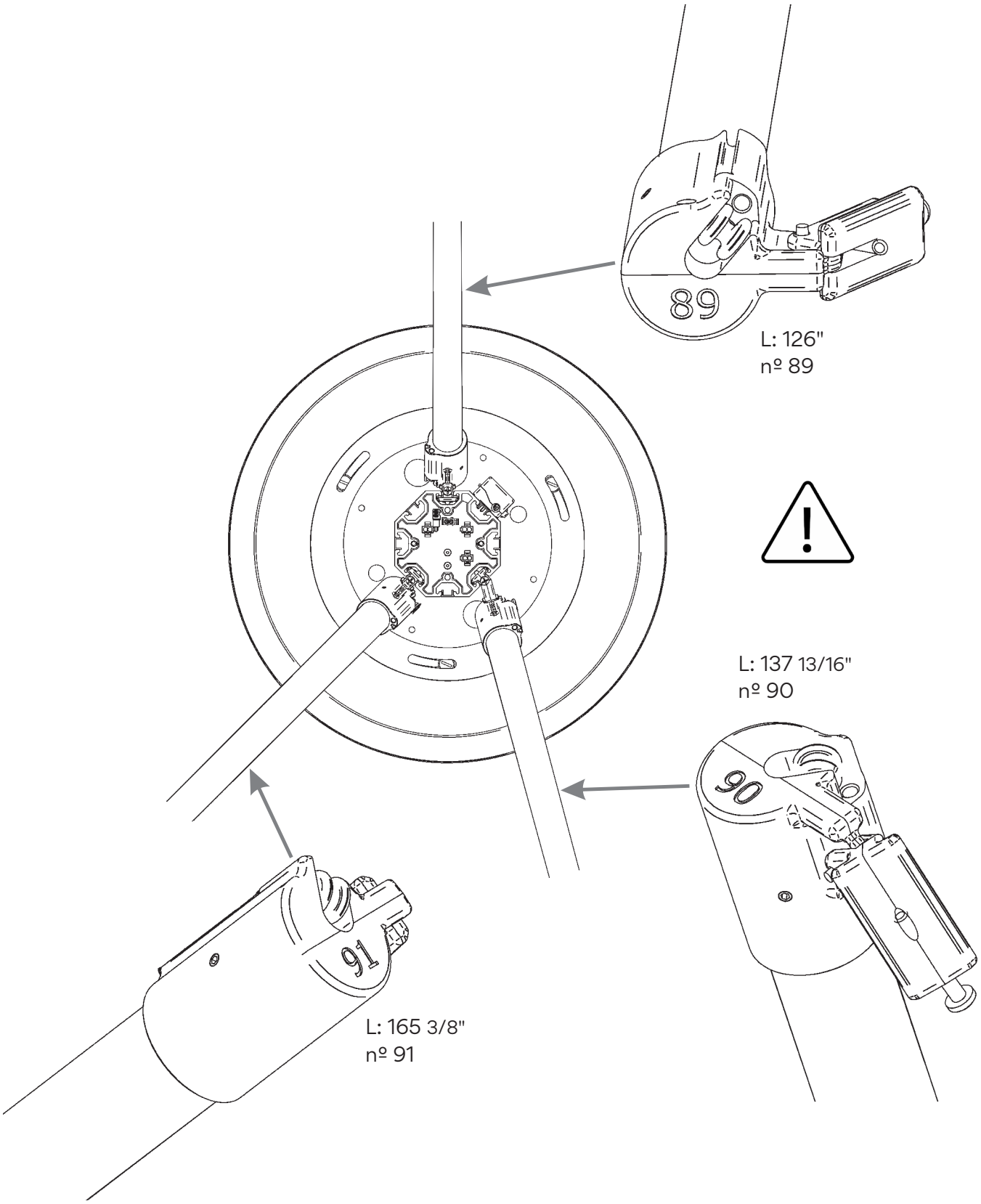

EN

16. Each of the rods has an identification number on the bottom. The drawing shows the available slot where it should be assembled.

⚠ VERY IMPORTANT: THE POSITION OF THE RODS CANNOT BE ALTERED. THEY MUST BE ASSEMBLED WITHIN THE AVAILABLE GROOVES EXACLTY AS INDICATED WITHIN THE DRAWING.

FR

16. Chacune des tiges a un numéro d'identification sur le fond. Le dessin montre l'emplacement libre où chacune doit être assemblée.

⚠ TRÈS IMPORTANT : IL N'EST PAS POSSIBLE DE CHANGER L'EMPLACEMENT DES TIGES. ELLES DOIVENT ÊTRE MONTÉES DANS LES RAINURES QUI LEUR SONT ATTRIBUÉES, TEL QUE LE SCHÉMA L'INDIQUE.

17

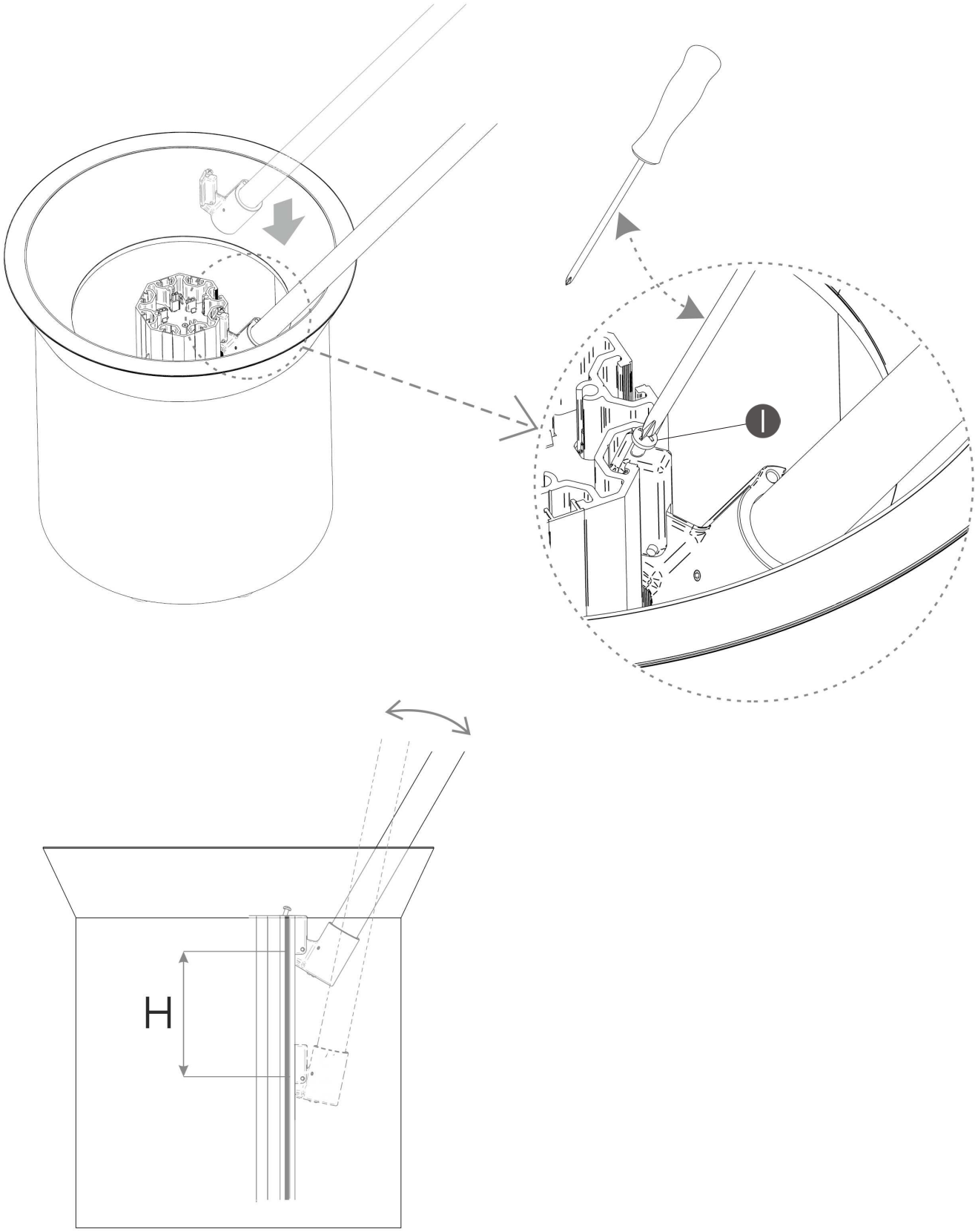

EN

17. Introduce the rod into the corresponding slot, and after adjusting the height and angle, tighten with a Phillips screwdriver (I).

FR

17. Introduisez la tige dans l'encoche correspondante et, après avoir réglé la hauteur et l'angle, serrez à l'aide d'un tournevis cruciforme (I).

18

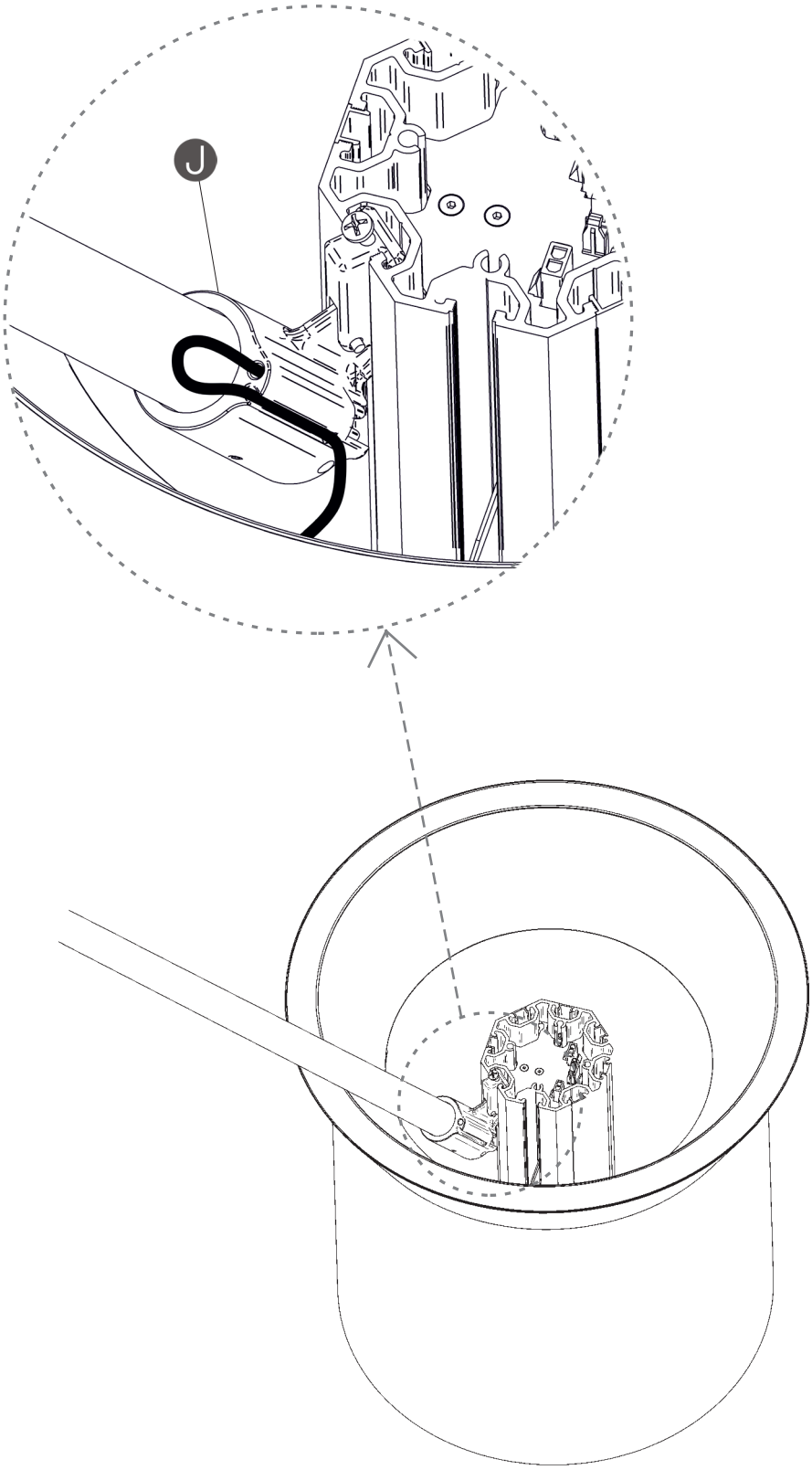

EN

18. Insert the cable into the groove of the rod holder (J).

FR

18. Insérez le câble dans la rainure du support de tige (J).

19

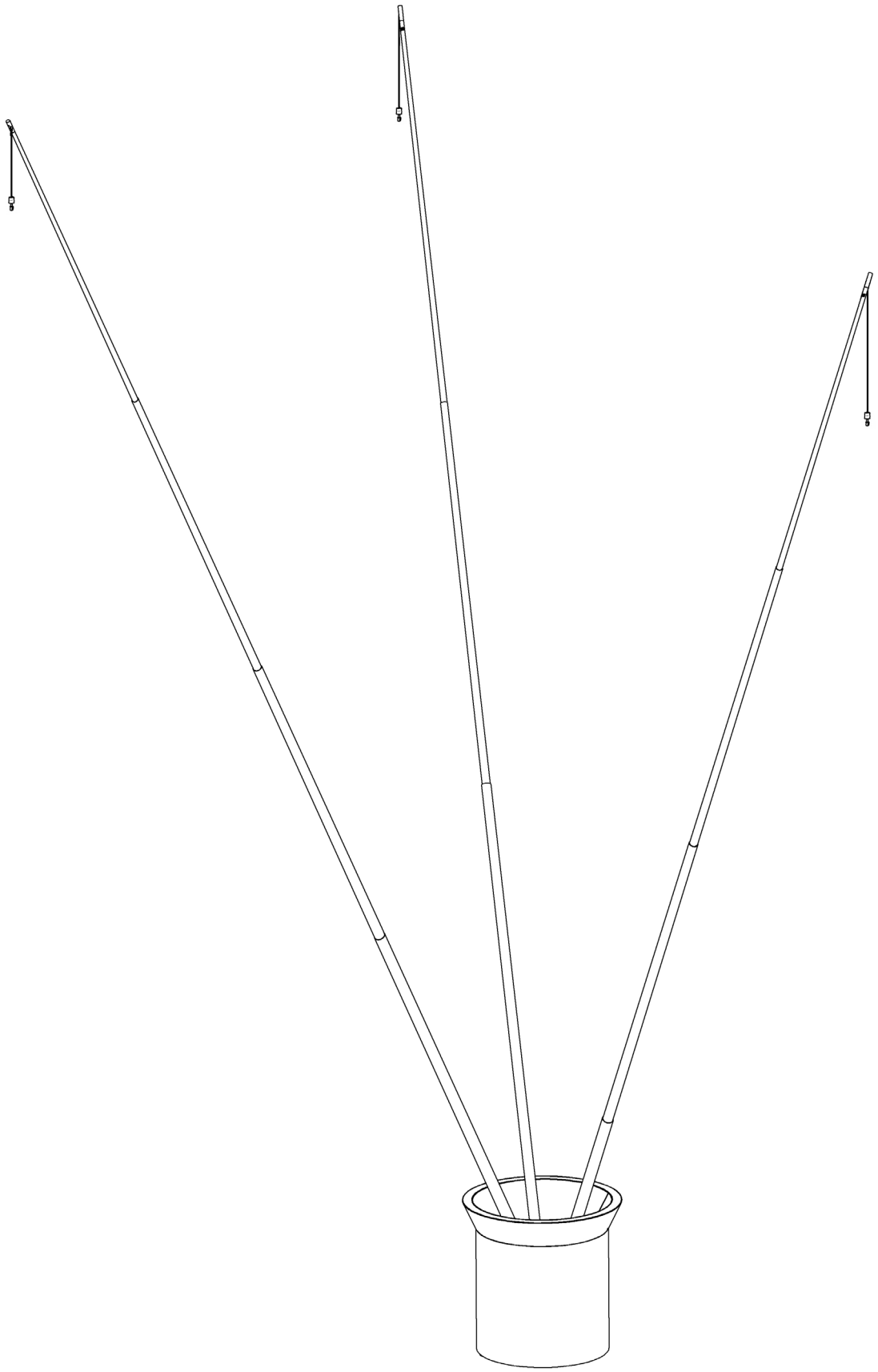

EN

19. Assemble the other rods in position as indicated in step 16, and adjust the estimated height of the cables without attaching the shades.

FR

19. Montez les autres tiges à sa place, comme indiqué dans l'instruction nº 16, et ajustez la hauteur désirée des câbles sans installer les abat-jours.

20

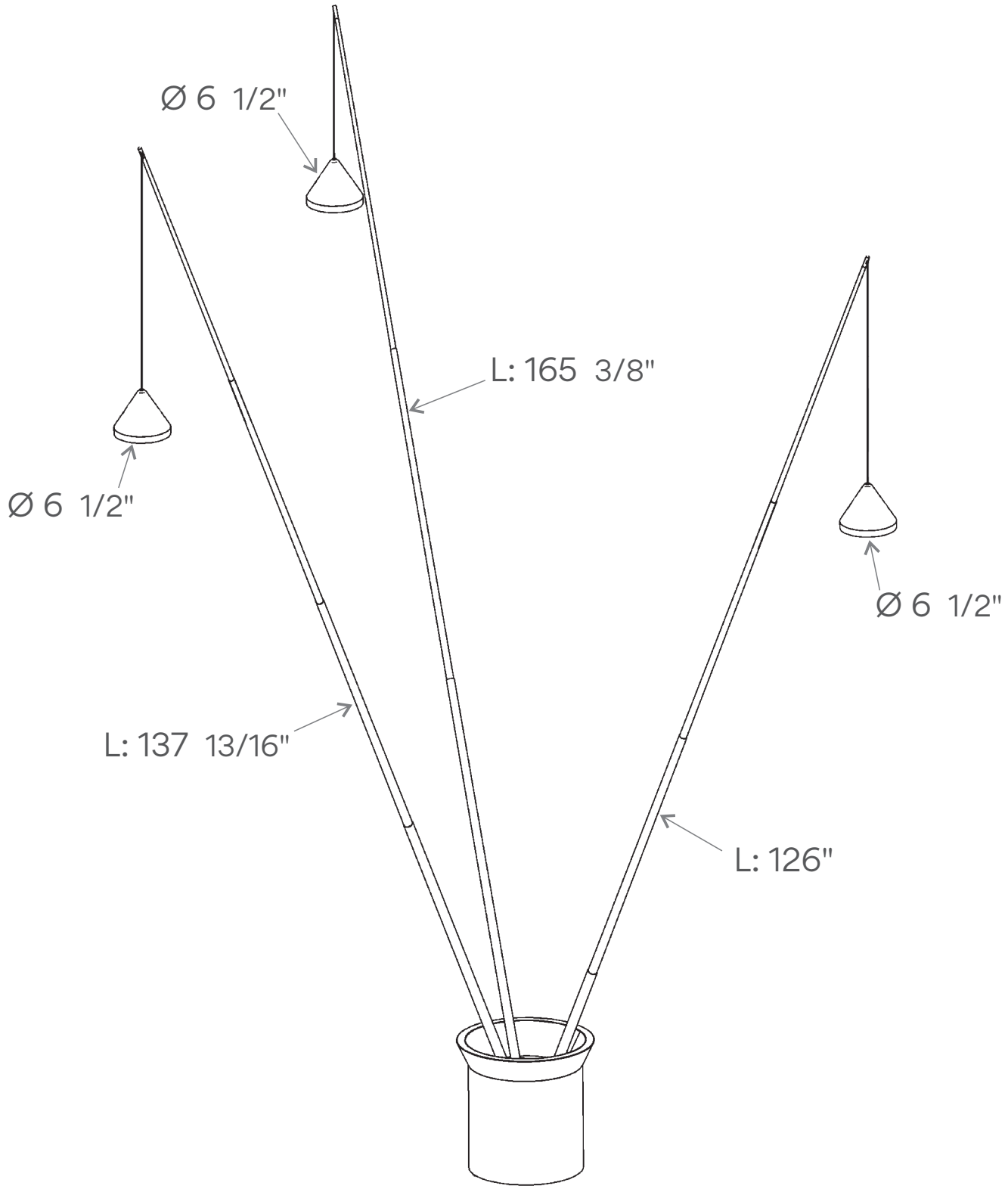

EN

20. Affix the shades to the corresponding rods. The drawing indicates the dimensions of the shade and the length of the rod to which it should be attached.

FR

20. Fixez les abat-jours aux tiges correspondantes. Le dessin indique les dimensions de l'abat-jour et la longueur de la tige à laquelle il doit être assemblé.

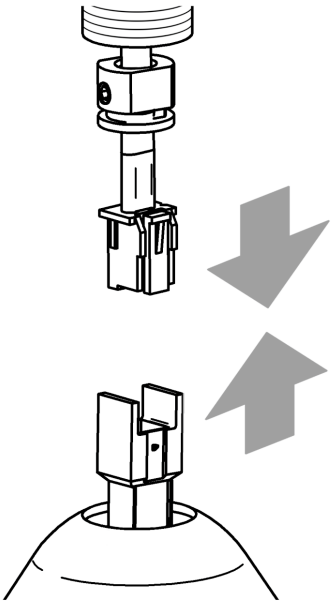

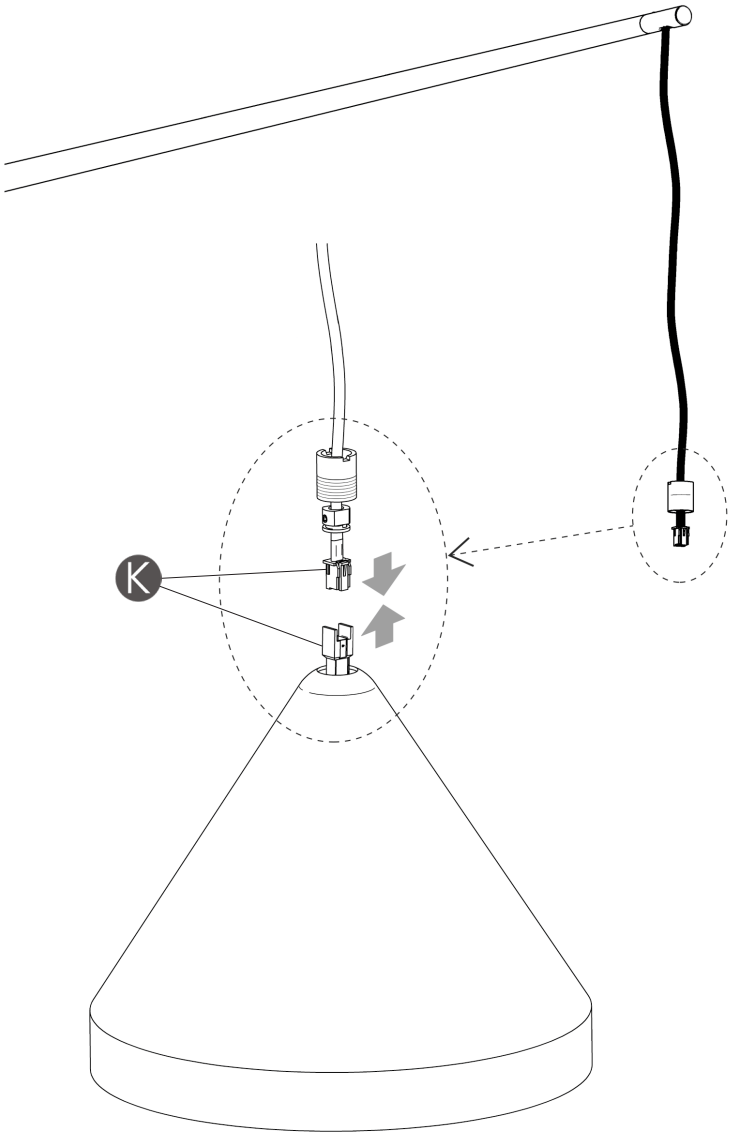

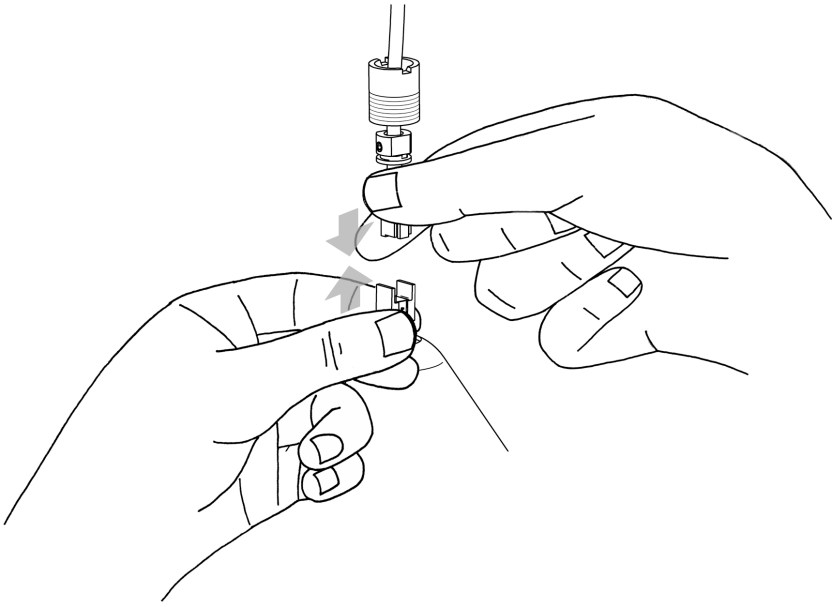

-VERY IMPORTANT: Make sure before connecting that the mains supply is disconnected from the light fitting.

-TRÈS IMPORTANT: Assurez-vous que le courant électrique de votre luminaire est coupé avant de connecter.

EN

21. Connect the terminals (K) of the supplied cable and the shade. Make sure that they are completely connected.

FR

21. Connectez les bornes (K) du câble fourni à celle de l'abat-jour. Assurez-vous de leur bonne connexion.

22

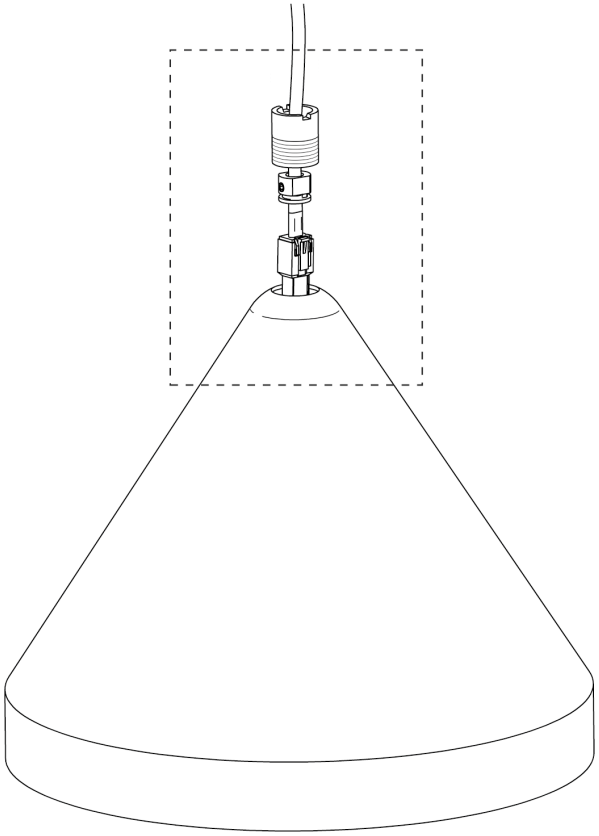

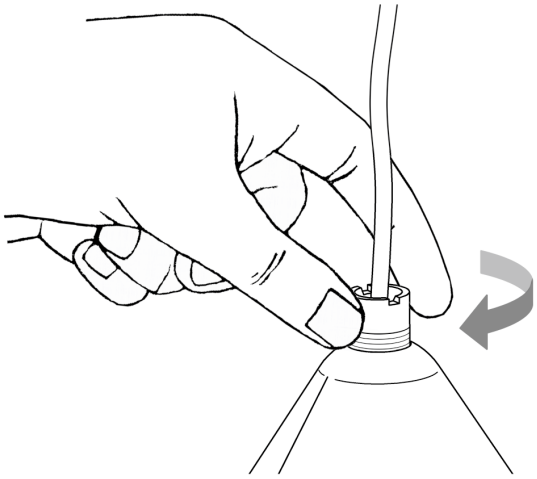

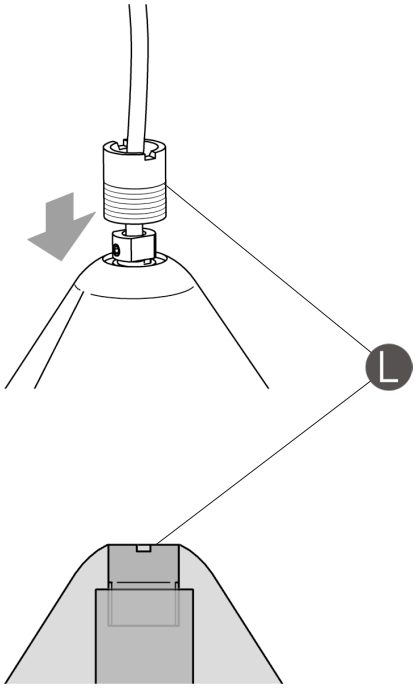

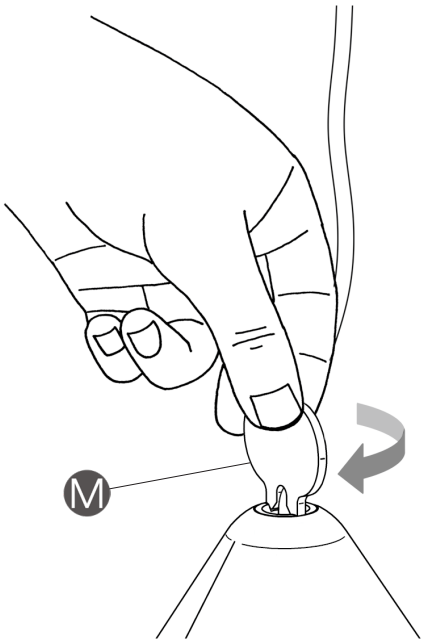

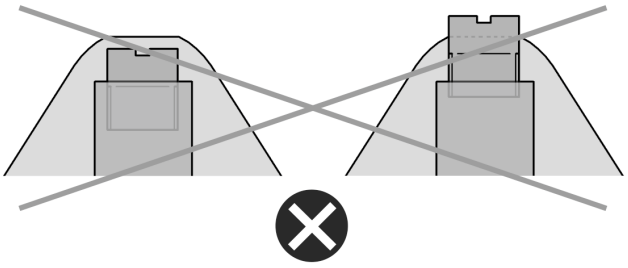

EN

22. Turn the element (L) by hand without the use of any tools. In order to complete the action use the key supplied (M).
IMPORTANT: Screw the element (L) until it is level with the upper part of the shade.

FR

22. Vissez la pièce (L) à la main, sans aucun outil. Pour visser la pièce jusqu'au bout, utilisez la clé fournie (M).
IMPORTANT : Vissez la pièce (L) jusqu'à ce qu'elle arrive au ras de la partie supérieure de l'abat-jour.

23

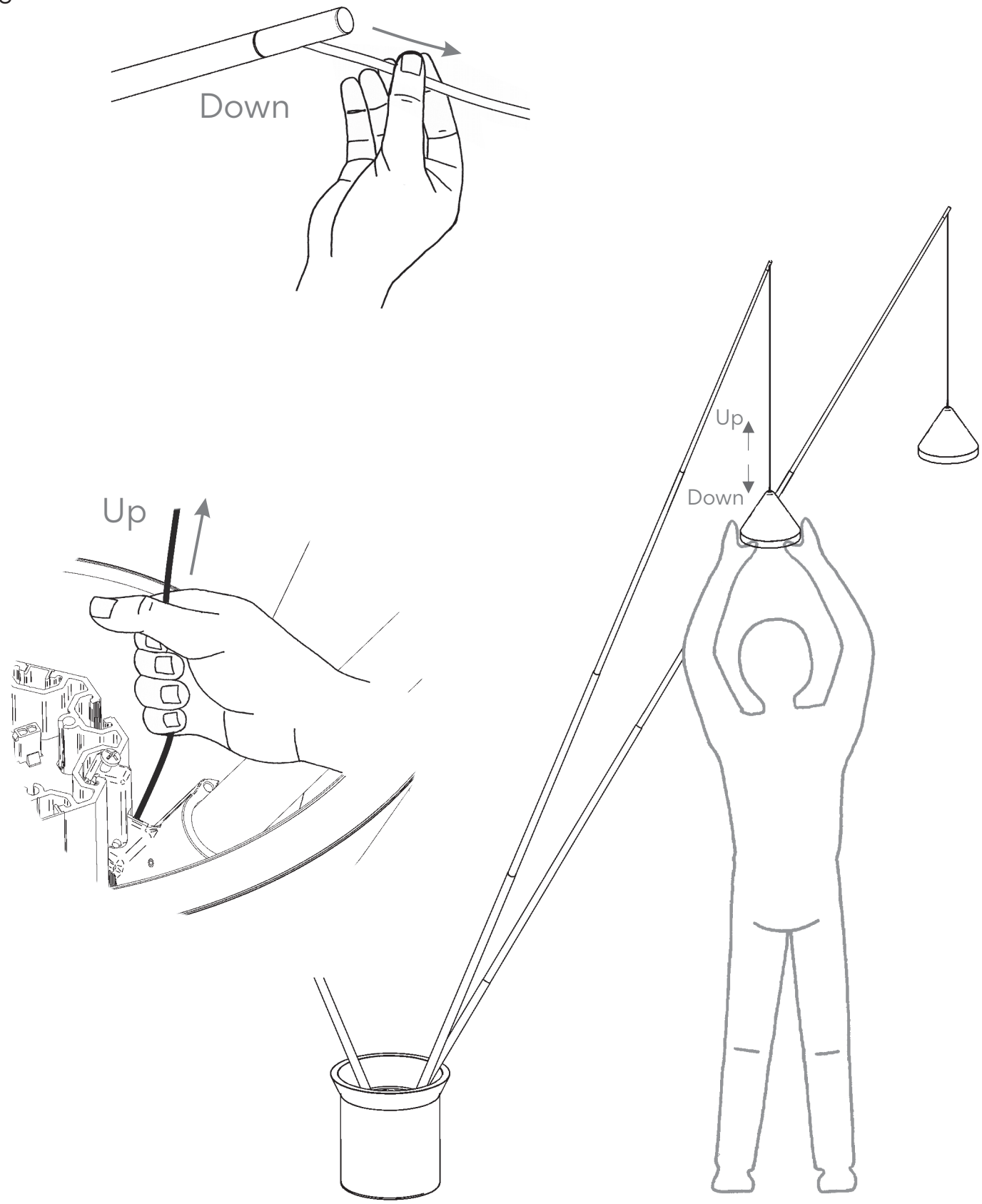

EN

23. WARNING: If necessary the heights of the shades can be adjusted between two people, one holding the shade and the other pulling the cable.

FR

23. ATTENTION : C'est uniquement entre deux personnes que vous pouvez, si nécessaire, régler de nouveau la hauteur des abat-jours, l'une tenant l'abat-jour, l'autre tirant sur le câble.

24

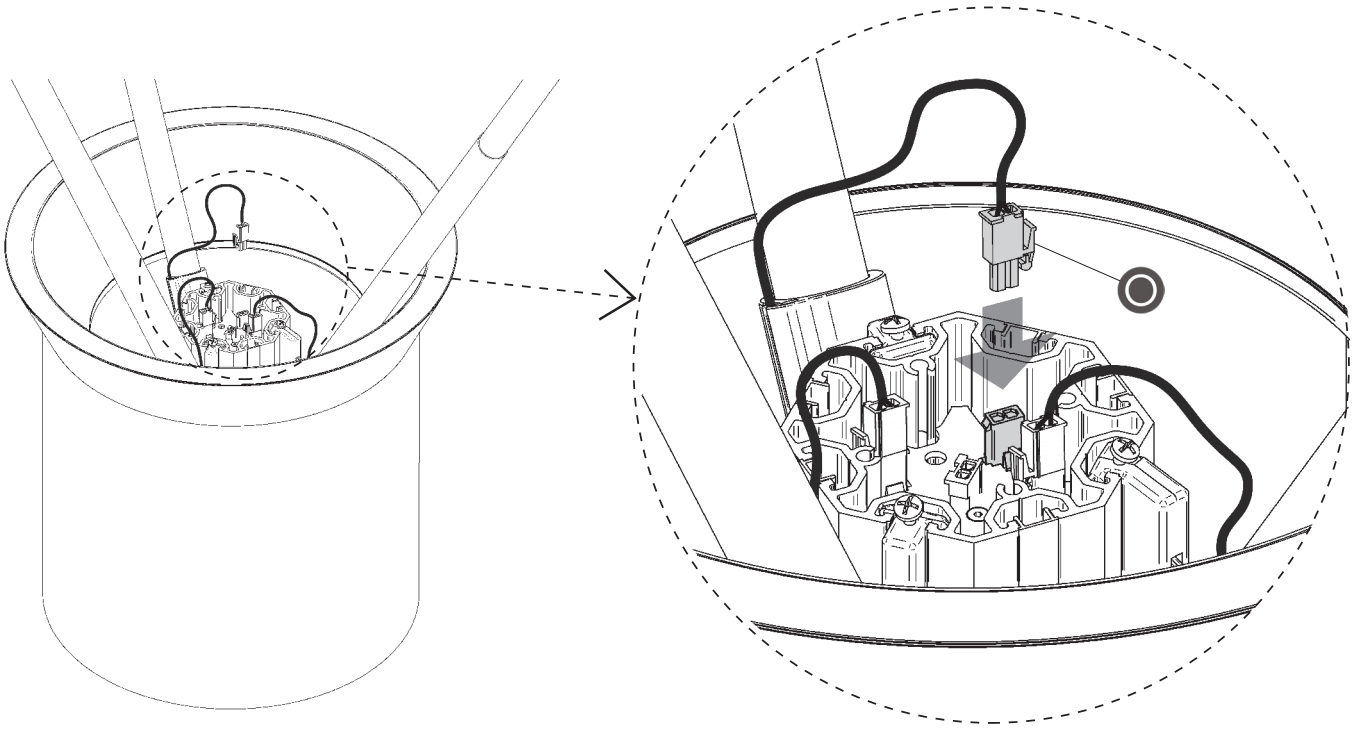

25

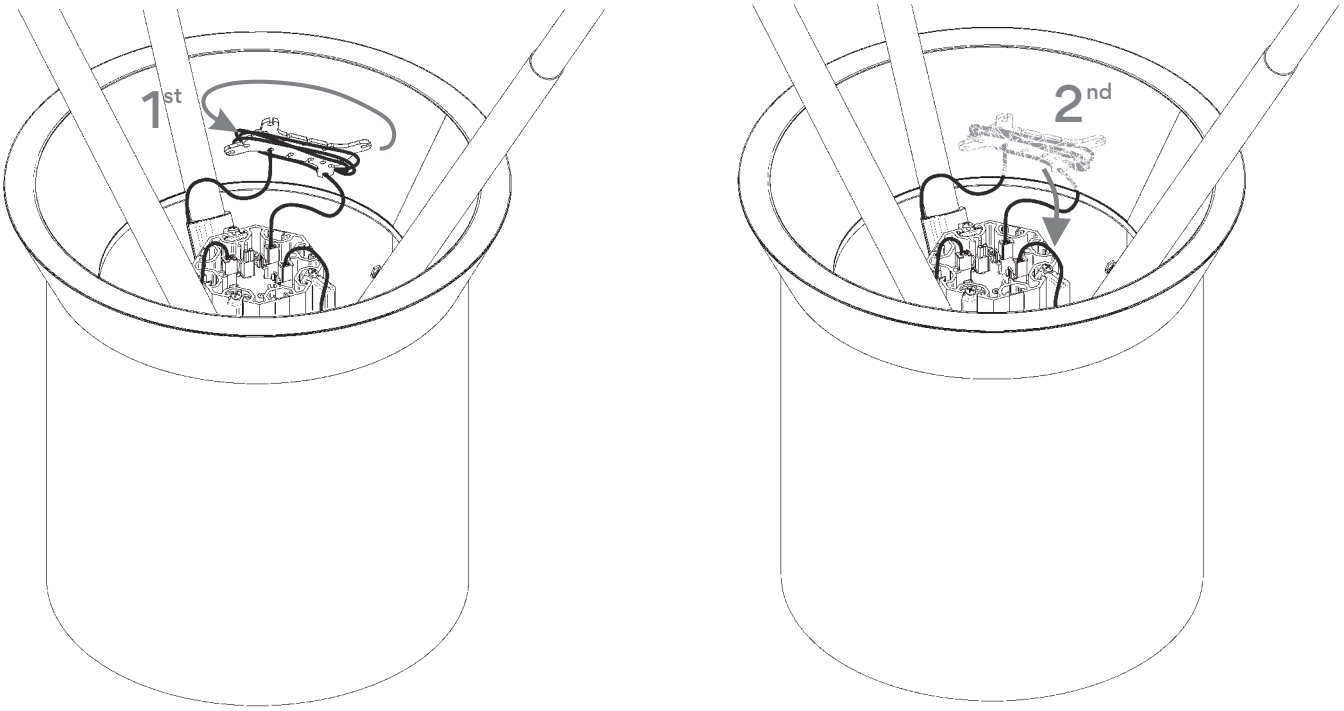

EN

24. Connect the switches (O) to the central core connectors.

25. Roll up the excess cable and place it within the base.

FR

24. Connectez les dominos (O) aux connecteurs du noyau central.

25. Enroulez le surplus de câble et placez-le dans la base.

26

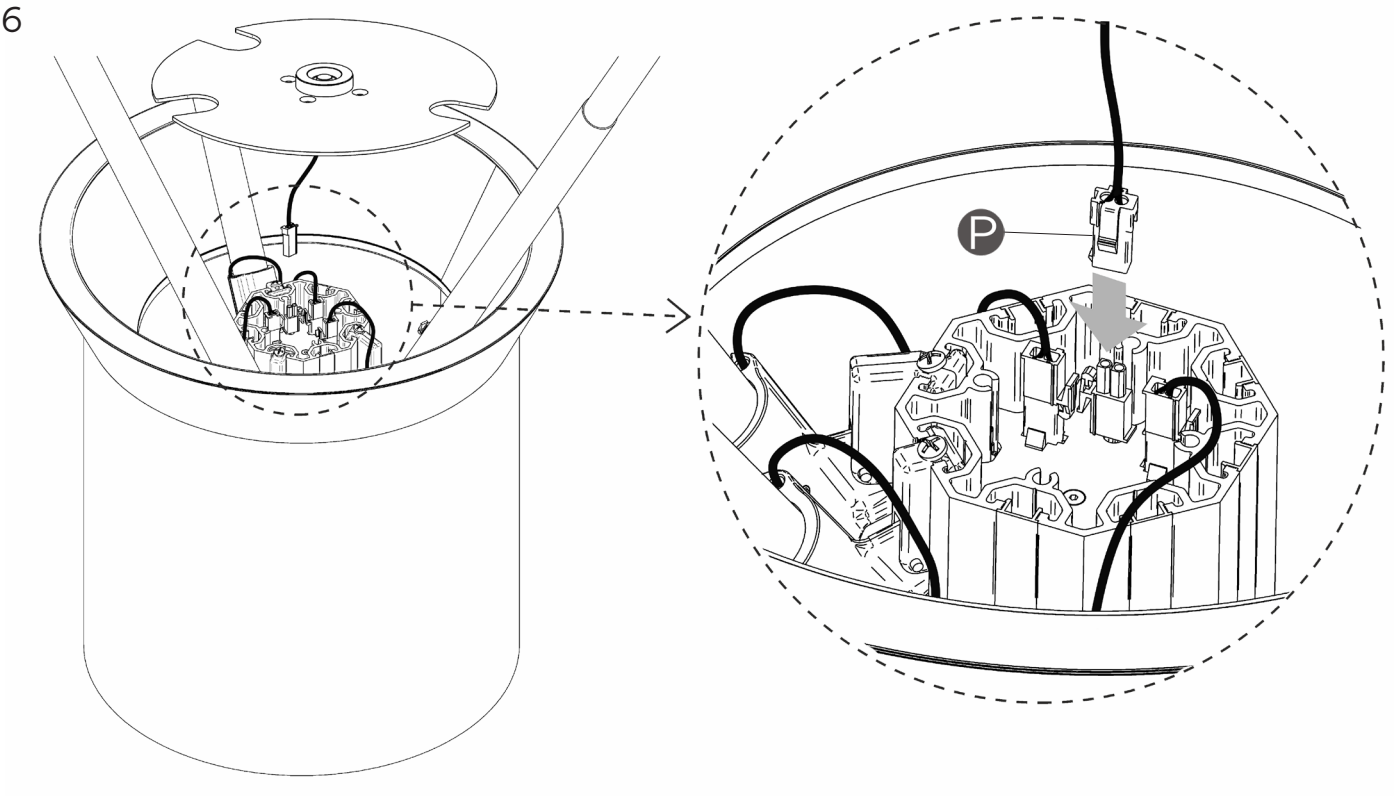

27

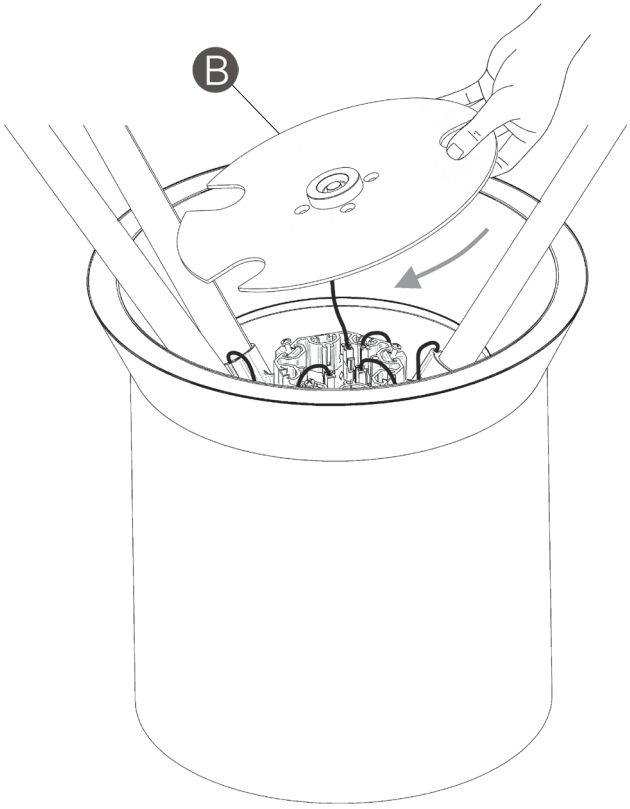

EN

26. Plug in the connector from the cover (P) identified with a sticker marked P.

27. Position the cover (B). To start with enter at an angle along the opening of the longest rod and then move the rods, if necessary, to coincide with the openings taking care not to scratch.
If scratched, they can be cleaned with a damp cloth to remove possible marks.

FR

26. Connectez le connecteur du couvercle (P) identifiable à un autocollant marqué P.

27. Replacez le couvercle (B) de la manière suivante : introduisez-le d'abord en l'inclinant vers l'emplacement de la tige la plus longue. Ensuite déplacez les tiges, si nécessaire, en prenant soin de ne pas les rayer, pour les faire coïncider avec les encoches du couvercle. Si elles se rayaient, vous pourriez les nettoyer avec un chiffon humide afin d'éliminer toute trace.

28

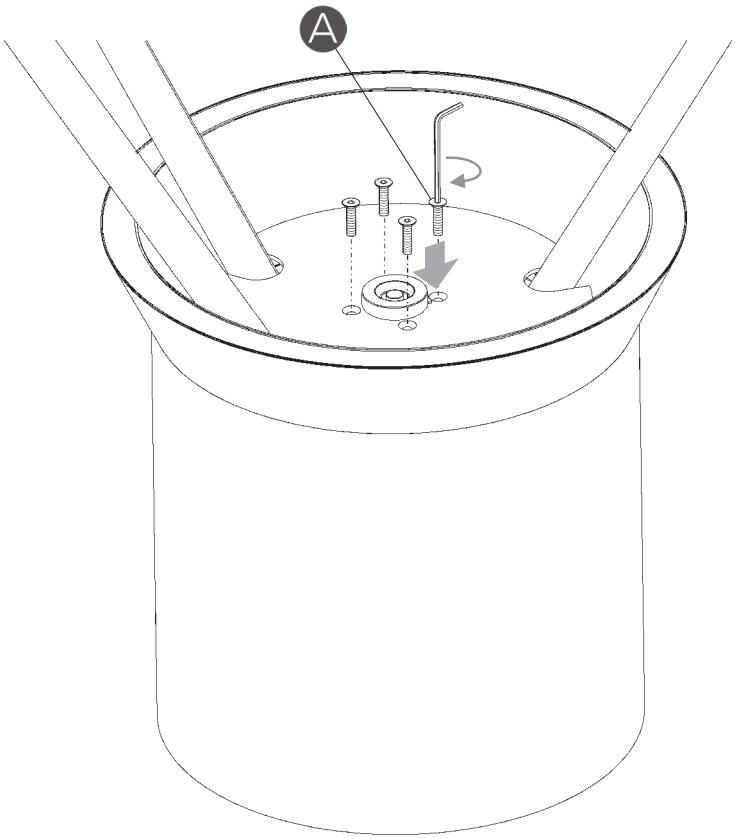

29

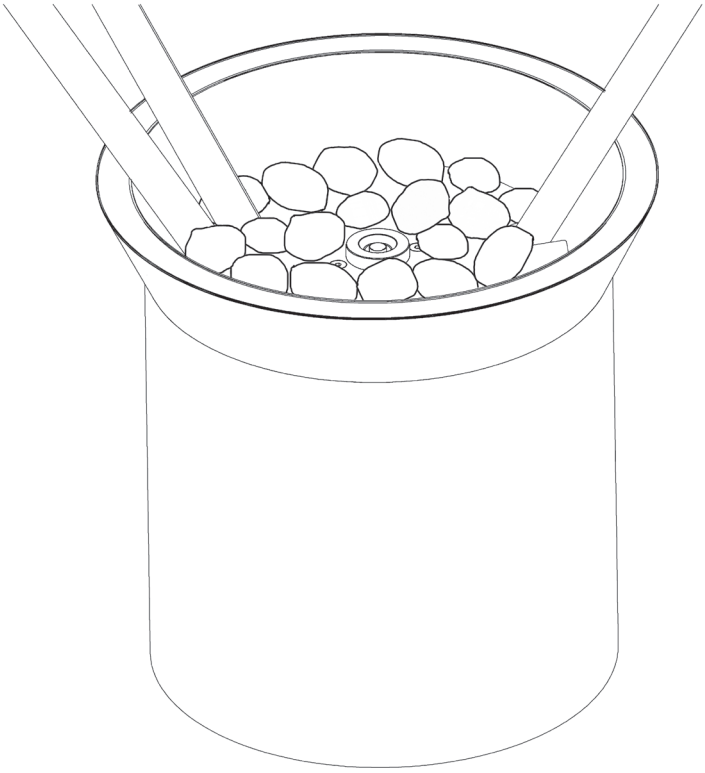

EN

28. Put in the screws (A).

29. Place the stones provided over the cover making sure not to obstruct the central button.

NOTE: In order to correct any problem with the overall performance disconnect from the network, this will reset the electrical system to the default settings.

FR

28. Revissez les vis (A).

29. Placez les cailloux fournis sur le couvercle en veillant à ne pas obstruer le bouton pousseur central.

REMARQUE : face à tout problème lié au variateur, déconnectez le luminaire du réseau électrique. De cette façon le système électrique sera réinitialisé suivant les paramètres originaux.

Maintenance

Use a slightly-wet cotton cloth for cleaning.

In case of malfunction or damage, please contact the retailer who sold the lamp.

Entretien

Pour nettoyer le luminaire, utilisez un chiffon en coton légèrement humidifié d'eau.

En cas d'incident ou de non fonctionnement du luminaire, contactez directement l'établissement où vous l'avez acheté.

VIBIA